# КАТАЛОГ КЛИМАТИЧЕСКОГО ОБОРУДОВАНИЯ

## БЫТОВОЕ И КОММЕРЧЕСКОЕ НАЗНАЧЕНИЕ

2021

# СОДЕРЖАНИЕ


О компании ..... 3
«Облачный кондиционер» ..... 6
Программы обслуживания клиентов ..... 8

## Сплит-системы

Inverter Quattro™ ..... 12
Комфорт по заказу ..... 14
Максимальная эффективность ..... 22
Высокая надежность ..... 28
Для вашего здоровья ..... 32
Хладагент R32 ..... 35

**BREEZELESS** Настенный тип, Full DC Inverter, R32 ..... 36
**PARAMOUNT INVERETER**
Настенный тип, Full DC Inverter, R32 ..... 40
**UNLIMITED INVERTER**
Настенный тип, Full DC Inverter, R32 ..... 44
**PARAMOUNT** Настенный тип, on/off, R410A ..... 48
**UNLIMITED** Настенный тип, on/off, R410A ..... 52

Сводная таблица режимов и функций ..... 56

## Мульти-сплит-системы

**NEOLIGHT** 1-2 комнаты ..... 60
**NEOFLEXI** 3,4,5 комнат ..... 60

Сводная таблица режимов и функций ..... 68

## Полупромышленные кондиционеры

Система Full DC Inverter ..... 62
Передовые технологии ..... 74
Технология снижения шума ..... 76
Высокий стандарт как вызов ..... 78

**MCD1** Кассетный тип, Full DC Inverter, R32 ..... 80
**MCA3U** Кассетный тип 600x600, Full DC Inverter, R32 ..... 84
**MTI(U)** Канальный тип средненапорный, Full DC Inverter, R32 ..... 88
**MUE(U)** Напольно-потолочный тип, Full DC Inverter, R32 ..... 92
**MCD** Кассетный тип, on/off, R410A ..... 96
**MCA3** Кассетный тип 600x600, on/off, R410A ..... 100
**MTI** Канальный тип средненапорный, on/off, R410A ..... 104
**MHG** Канальный тип высоконапорный, on/off, R410A ..... 108
**MUE** Напольно-потолочный тип, on/off, R410A ..... 112
**MFYA** Колонный тип, DC Inverter, R410A ..... 116
**MFPA** Колонный тип, on/off, R410A ..... 120
**MFJ** Колонный тип, on/off, R410A ..... 124
**MFM** Колонный тип, on/off, R410A ..... 128
**MFGD** Колонный тип, on/off, R410A ..... 132

Сводная таблица режимов и функций ..... 136

## Моноблочный кондиционер

**MPPDB** Мобильный кондиционер, on/off, R410A ..... 140

Пульты дистанционного управления ..... 142

Midea

# Midea Group

**Мировой технологический лидер**

- Основана в **1968**
- Мировой лидер во всех отраслях бытового потребления, систем кондиционирования, отопления и промышленной автоматизации
- Общий доход **42.3** млрд. долларов
- Экспорт в более чем **200** стран
- В 2020 году **27 место** в рейтинге Топ-100 Brand Finance самых ценных технологических брендов

# Компания N1 в мире по обработке воздуха

- **11** глобальных производственных баз
- Годовая мощность **67 миллионов комплектов устройств** для обработки воздуха
- **Полный спектр бытовых кондиционеров**: сплит-системы, коммерческого назначения, оконные, мобильные, осушители
- **Крупнейшие и самые современные производственные линии CKD и SKD в Китае**

- **300 миллионов долларов США** годовых инвестиций
- **Более 1000 сотрудников отдела исследований и разработок**, **89 технологических лабораторий**, включая Midea & Toshiba-Carrier R410A DC Inverter Lab и Midea-Emerson Digital Scroll/Scroll Heating Application Lab
- **Более 6000** глобальных патентов
- **3000 инженеров** и инспекторов, контролирующих управление системой качества, выбор надежных поставщиков, входящий/конечный контроль качества процессов, а также улучшение обслуживания клиентов
- **35** мировых сертификатов качества

- **Более 40** международных наград за дизайн

* Источник Euromonitor International (Shanghai) Limited; Consumer Appliances 21ed, retail volume sales in unit, 2020 data.

# «ОБЛАЧНЫЙ КОНДИЦИОНЕР»

В последнее время технологии комфорта ушли далеко вперёд. По сути, каждый современный кондиционер – это технически совершенный продукт. Пришло время программам покупки, обслуживания и управления сделать такой же шаг навстречу.

Программа «Облачный кондиционер» – это будущее, которое уже наступило.

Вы покупаете сам Облачный кондиционер по выгодной цене, а затем подключаете его к Облачному сервису.

## Облачный – значит лёгкий **благодаря комфортной стоимости**

Покупка Облачного кондиционера - легка и комфортна. Вы можете выгодно приобрести модель Облачного кондиционера Midea примерно за половину ее стоимости, а затем, после установки, подключить ее к подписке на Облачный сервис.

### Breezeless

R-32 FULL DC INVERTER

| МОДЕЛЬ | ОБЫЧНЫЙ КОНДИЦИОНЕР | ОБЛАЧНЫЙ КОНДИЦИОНЕР | |
|---|---|---|---|
| | Розничная цена* | Стоимость* | Ежегодный платеж* |
| MSFA-09N8D6-I/MSFA-09N8D6-O | 67 989 ₽ | 39 999 ₽ | 4 999 ₽ |
| MSFA-12N8D6-I/MSFA-12N8D6-O | 70 989 ₽ | 41 999 ₽ | 5 499 ₽ |

### Unlimited Inverter

R-32 FULL DC INVERTER

| МОДЕЛЬ | ОБЫЧНЫЙ КОНДИЦИОНЕР | ОБЛАЧНЫЙ КОНДИЦИОНЕР | |
|---|---|---|---|
| | Розничная цена* | Стоимость* | Ежегодный платеж* |
| MSAG2-07N8C2-I/MSAG2-07N8C2-O | 38 989 ₽ | 22 999 ₽ | 3 499 ₽ |
| MSAG2-09N8C2-I/MSAG2-09N8C2-O | 40 989 ₽ | 23 999 ₽ | 3 999 ₽ |
| MSAG2-12N8C2-I/MSAG2-12N8C2-O | 42 989 ₽ | 25 999 ₽ | 4 499 ₽ |
| MSAG2-18N8D0-I/MSAG2-18N8D0-O | 66 989 ₽ | 41 999 ₽ | 4 999 ₽ |
| MSAG2-24N8D0-I/MSAG2-24N8D0-O | 87 989 ₽ | 55 999 ₽ | 5 499 ₽ |

### Unlimited

R410A ON/OFF

| МОДЕЛЬ | ОБЫЧНЫЙ КОНДИЦИОНЕР | ОБЛАЧНЫЙ КОНДИЦИОНЕР | |
|---|---|---|---|
| | Розничная цена* | Стоимость* | Ежегодный платеж* |
| MSAG2-07HRN1-I/MSAG2-07HRN1-O | 28 989 ₽ | 16 999 ₽ | 2 999 ₽ |
| MSAG2-09HRN1-I/MSAG2-09HRN1-O | 30 989 ₽ | 17 999 ₽ | 3 499 ₽ |
| MSAG2-12HRN1-I/MSAG2-12HRN1-O | 37 989 ₽ | 21 999 ₽ | 3 999 ₽ |
| MSAG2-18HRN1-I/MSAG2-18HRN1-O | 55 989 ₽ | 33 999 ₽ | 4 599 ₽ |
| MSAG2-24HRN1-I/MSAG2-24HRN1-O | 72 989 ₽ | 46 999 ₽ | 4 999 ₽ |

* Дистрибьютор имеет право изменить цены без предварительного уведомления.

облачный
кондиционер

Что дает подписка на Облачный сервис?

## Облачный – значит лёгкий **благодаря мобильному управлению**

Подписка на «Облачные сервисы» объединила сразу несколько программ, создающих дополнительный комфорт.

Прежде всего, это мобильное управление. В Облачном кондиционере предустановлен Wi-Fi-контроллер DW. Загрузите мобильное приложение, и ваш смартфон или ноутбук превратится в интеллектуальный пульт для всех систем кондиционирования, установленных на ваших объектах.

Мобильное управление наделяет любой кондиционер функциями премиум-класса:

- Возможность управления через интернет из любой точки мира, в т.ч. с помощью голосового помощника (Алиса, Маруся и других);
- Персонализированные кнопки для использования заранее заданных вами режимов и сценариев;
- Установка таймеров, составление расписаний, включение/отключение на основе данных геолокации и многое другое;
- Одно мобильное приложение может контролировать все объекты и помещения.

Благодаря мобильному управлению взаимодействие с кондиционером переходит на облачный – а иногда и заоблачный уровень. Например, функция «Геолокация» позволяет автоматически включать или выключать кондиционеры при вашем приближении или удалении от дома на заданное вами расстояние. А Яндекс Алиса включит кондиционер по голосовой команде.

Сервис «Мобильное управление» работает через приложение или веб-интерфейс.

Мобильное управление реализовано с помощью установки в кондиционер контроллера. Контроллер DW обеспечивает дистанционный доступ ко всем параметрам климатической системы и полное управление её внешними и внутренними блоками. Приложение обменивается с контроллером информацией и командами через специальный облачный сервер.

## Облачный – значит лёгкий **благодаря постоянной заботе**

Облачный кондиционер подключен к централизованной службе, ведущей дистанционный мониторинг параметров его работы. Такое подключение позволяет в режиме онлайн выявлять неполадки, диагностировать их и сообщать владельцу.

По желанию владельца проводится платное сервисное обслуживание или ремонт.

Кроме того, консультационный центр доступен как по телефону, так и из самого мобильного приложения.

## Облачный – значит лёгкий **благодаря высокому качеству продукта**

Облачные кондиционеры Midea обладают надежностью и высокими потребительскими характеристиками. Для Облачных кондиционеров, мы уверенно даем дополнительный год гарантии, поскольку это лучшие модели, которые будут служить верой и правдой своему владельцу.

В самом деле, ведь благодаря ежегодной подписке, и владелец, и провайдер Облачного сервиса, заинтересованы в том, чтобы кондиционер служил долгие годы верой и правдой.

Переходите на современный уровень комфорта,
подключайтесь к программе **«Облачный кондиционер»!**

# ПРОГРАММЫ ОБСЛУЖИВАНИЯ КЛИЕНТОВ

Для кондиционеров Midea разработаны специальные программы постпродажного обслуживания клиентов, которые поддерживаются инженерным центром дистрибьютора.

## Программа «Климат онлайн»

Программа «Климат онлайн» — это подписка на интернет-подключение кондиционера к службе дистанционного мониторинга параметров оборудования.

Центр мониторинга принимает сигналы о состоянии кондиционера, узнает о неполадках, проводит дистанционную диагностику, оператор сервисной службы связывается с владельцем кондиционера, предлагая ему устранить неполадки.

Предложение доступно по годовой подписке
Обслуживание и регламентные работы оплачиваются по прейскуранту.

### Необходимое оборудование

Для подключения онлайн-мониторинга для сплит/мульти-сплит-систем или систем Sky Air во внутренний блок кондиционера необходимо установить Wi-Fi-контроллер DW11/DW01.

Для подключения услуги для систем VRF необходимо установить сетевой контроллер DCM-NET/BMS-01.

Wi-Fi-контроллер для сплит-систем

Для централизованного управления климатическими системами

Более полную информацию вы можете найти на сайте компании-дистрибьютора.

# Программа «Мой комфорт»

Мой комфорт – это подписка на бесперебойную работу кондиционера независимо от срока его эксплуатации.  Подписка на программу «Мой комфорт» предлагается в трех вариантах.

## Мой комфорт Премиум

Абонентская плата по принципу
«все включено»!

При обнаружении неполадок по причине естественного износа или заводского брака блок кондиционера или его часть отремонтируют или заменят без дополнительной оплаты независимо от срока службы кондиционера. Работы выполнят в течение двух рабочих дней в удобное для клиента время.
При наличии установленного контроллера DW, услуга предусматривает круглосуточный онлайн прием и анализ диагностических сигналов кондиционера в центре мониторинга. Неполадки диагностируются и устраняются в удобное для владельца время в течение двух рабочих дней без дополнительной оплаты.

Кроме того, в услугу входит ежегодное бесплатное техническое обслуживание кондиционера, включающее его дезинфекцию.

Клиенту также предоставляется консьерж-служба по вопросам климата — личный ассистент, консультирующий по телефону.

И наконец, через 7 лет с момента установки, вы сможете бесплатно поменять свой кондиционер на новую современную модель этого же класса!

## Мой комфорт Плюс

В программу входят те же виды услуг, что и в «Мой комфорт Премиум» за исключением обязательного ежегодного сервисного обслуживания (ТО). Сервисное обслуживание можно заказать отдельно за дополнительную плату.

Так же, как и в программе «Мой комфорт Премиум» вы сможете бесплатно поменять проработавший кондиционер на новую современную модель через 7 лет эксплуатации.

## Мой комфорт

В программе «Мой комфорт» предоставляются те же виды услуг, что и в «Мой Комфорт Премиум», с той разницей, что без дополнительной оплаты поставляются все запасные части и комплектующие, а работы оплачиваются отдельно по прейскуранту, от которого предоставляется скидка 10%.

Если через 7 лет эксплуатации вы захотите заменить проработавший кондиционер на новую современную модель, то кондиционер предоставят бесплатно, а работы по установке необходимо будет оплатить.

Другими словами, если подписка «Мой комфорт Премиум» сделана по принципу «все включено», то в «Мой комфорт Плюс» ежегодное техническое обслуживание предоставляется за дополнительную оплату, а «Мой комфорт» следует формуле «запчасти и блоки включены», но работы оплачиваются отдельно.

В 2021 году услуга доступна на территории Москвы и Московской области для нового, а также установленного в 2018-2020 гг. оборудования сплит, мульти.

Программу «Мой комфорт» можно приобрести без установки контроллера, в этом случае услуга мониторинга не оказывается.

Более полную информацию вы можете найти на сайте компании-дистрибьютора.

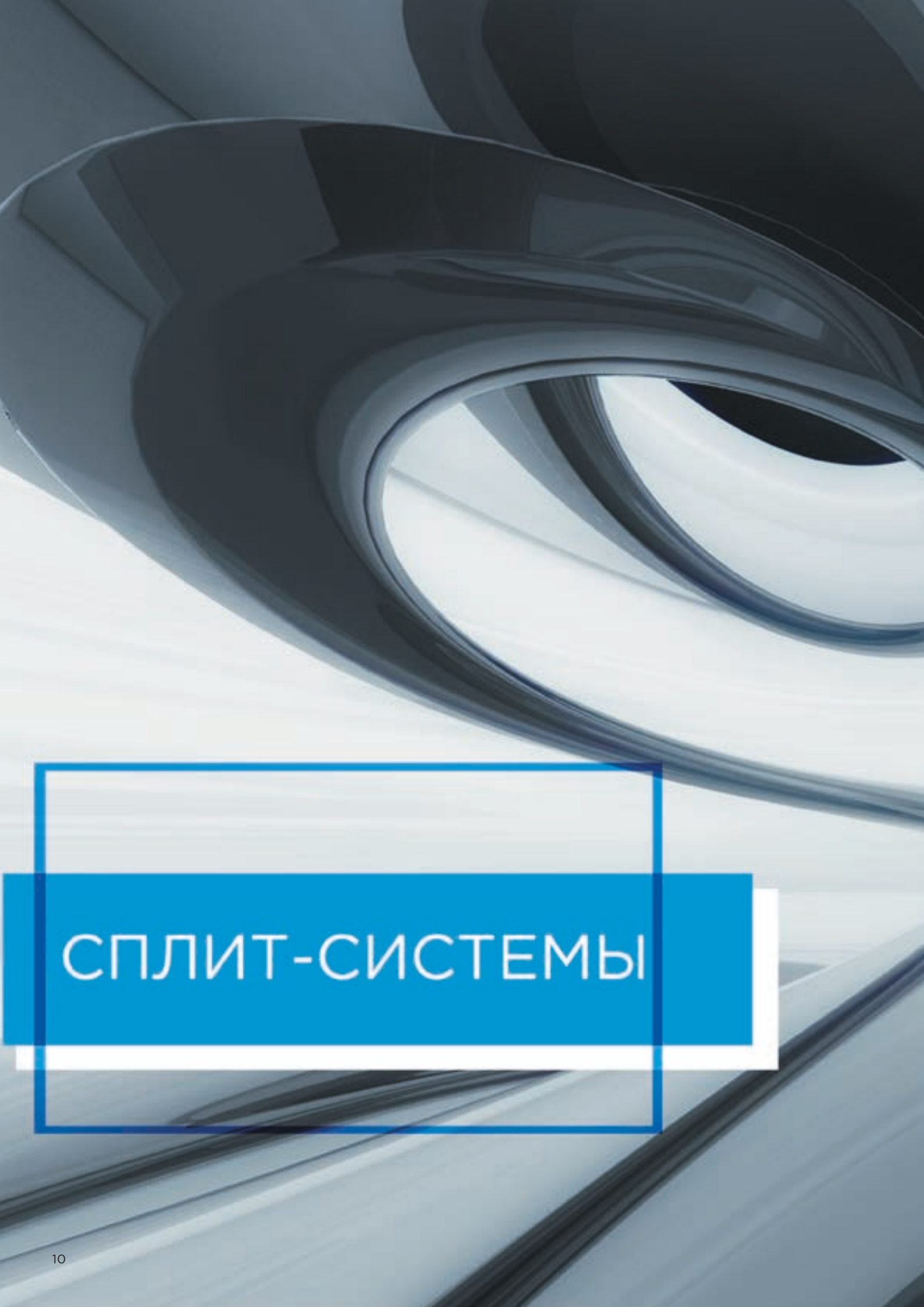

# СПЛИТ-СИСТЕМЫ

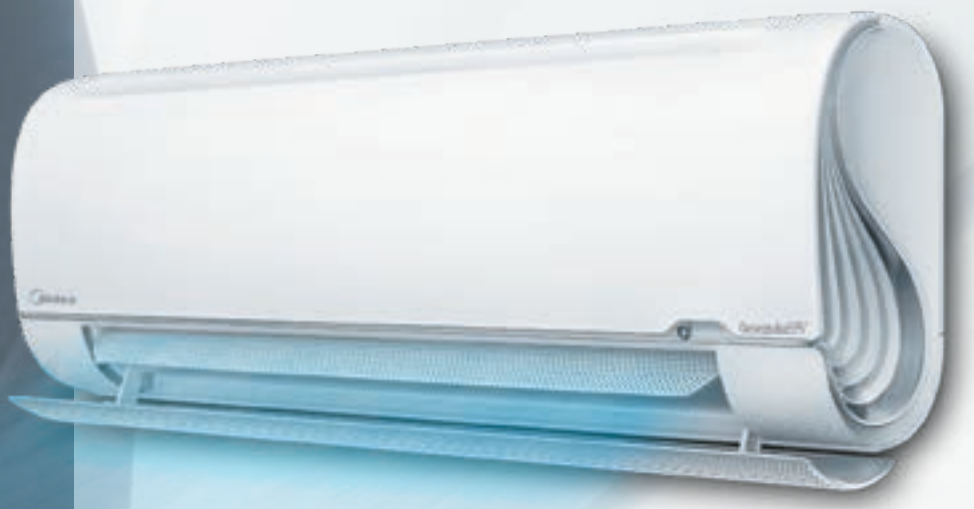


**Inverter Quattro™** ..... 12

**Комфорт** по заказу ..... 14

Максимальная **эффективность** ..... 22

Высокая **надежность** ..... 28

Для вашего **здоровья** ..... 32

Хладагент **R32** ..... 35

**BREEZELESS** Настенный тип, Full DC Inverter, R32 ..... 36

**PARAMOUNT INVERTER**
Настенный тип, Full DC Inverter, R32 ..... 40

**UNLIMITED INVERTER**
Настенный тип, Full DC Inverter, R32 ..... 44

**PARAMOUNT** Настенный тип, on/off, R410A ..... 48

**UNLIMITED** Настенный тип, on/off, R410A ..... 52

Сводная таблица режимов и функций ..... 56

# INVERTER QUATTRO™

Передовая технология Inverter Quattro ™ сделала инверторный компрессор Midea одним из лучших компрессоров в мире. При любых условиях инверторные компрессоры Midea работают мощно, эффективно и стабильно.

# МОЩНО

## Охладит, когда очень жарко
## Согреет, если стало холодно

Инверторные компрессоры Midea прекрасно работают для охлаждения или обогрева дома, когда на улице от -25 до 50 °C!

# БЫСТРО

## Мгновенно охладит/обогреет

Всего через 6 секунд компрессор Midea с технологией High Frequency Tech начнет наполнять прохладой ваше жилище, или даст вам согреться в нем.

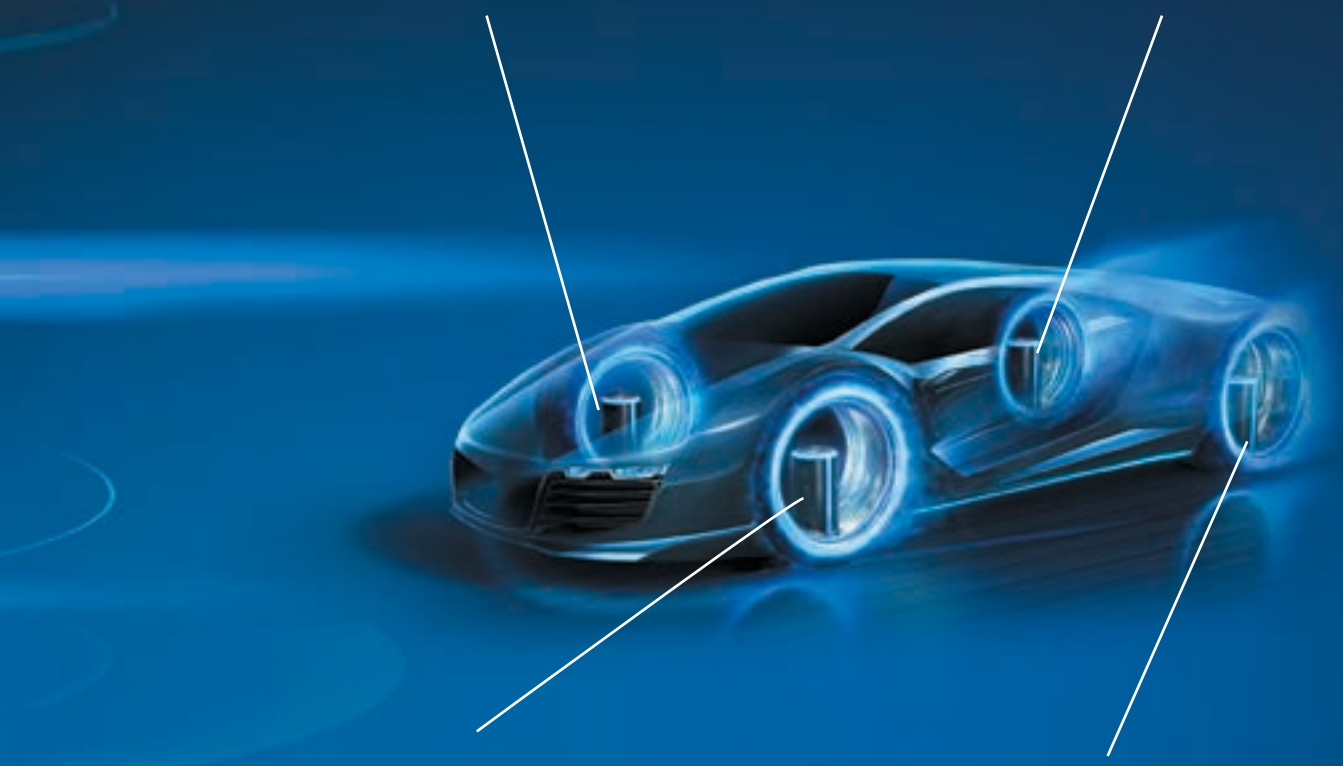

# ЭФФЕКТИВНО

## Энергосбережение на высоте

Кондиционеры Midea очень эффективны и позволяют сберегать энергию благодаря алгоритму SmartSave

Компрессор может работать на 3-х ступенях уровня электроэнергии, с технологией GearShift и активным контролем потребления.

# СТАБИЛЬНО

## Комфорт при стабильной температуре

Технология Inverter Quattro обеспечивает поддержание температуры с точностью до ±0,5 °C

# Каждый заслуживает особого внимания

Множество функций, режимов и современных технологий обеспечат и удовлетворят все ваши потребности. Кондиционеры Midea дарят ощущение комфорта и чувство уюта в собственном доме.

- Breezeless™ *
- Стабильная температура
- Бесшумная работа
- Любимые настройки
- Локальный комфорт Follow Me
- Объемный воздушный поток
- Протяженный воздушный поток

* Безветренный

# Комфорт по заказу

# BreezeleSS+

## Новые ощущения прохлады
## Новые технологии охлаждения

### ОБЪЕМНАЯ ПРОХЛАДА

Распределение воздушного потока на все 360°

### МЯГКОЕ ДУНОВЕНИЕ

7 928 мини-отверстий для равномерного рассеивания прохладного воздуха

7928

### ВОСПРИЯТИЕ КОМФОРТА

**Подвижные двойные дефлекторы TwinFlap**
Продуманная конструкция с двумя заслонками и тремя режимами контроля

3 режима

### Практически бесшумный

Оптимизированная конструкция сделала кондиционеры еще тише.

# МЯГКОЕ ДУНОВЕНИЕ

1,345 + 6,583 = 7,928

внутренняя заслонка | наружная заслонка

7928 мини-отверстий сконструированы с целью устранения неприятного воздействия холодного движения воздуха из блока, вы его совершенно не почувствуете.
Каждое отверстие задает свое направление воздушному потоку, сглаживая его. К вам он придет идеально мягким.

Отверстия в форме «песочных часов»

Смягчают и рассеивают прохладный воздушный поток

# ОБЪЕМНАЯ ПРОХЛАДА

Воздух подается также и с боковых сторон блока через оригинальные S-образные отверстия. В результате идеальная прохлада окружит вас и погрузит в мир комфорта.

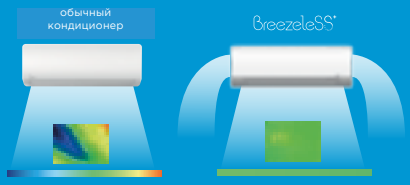


# ВОСПРИЯТИЕ КОМФОРТА

Управление двумя заслонками со специально разработанными демпфирующими отверстиями позволят найти наилучший режим для вашего комфорта.

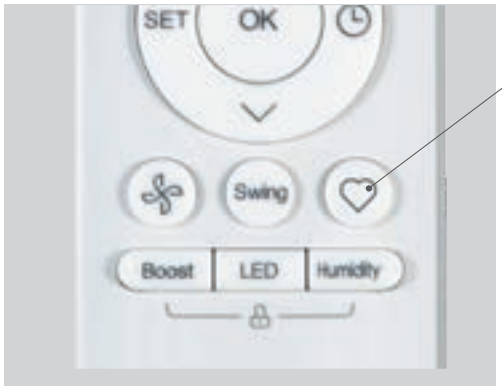

Температура | Скорость вентилятора | Направление воздушного потока

## Любимый комфорт

Просто одним нажатием кнопки «Любимые настройки» пользователь получит то, что ему обычно нравится. Система управления Midea все уже запомнила, только наслаждайтесь!

# Технология для стабильной температуры

## Охлаждение теперь лучше, чем когда-либо

Благодаря использованию технологии Inverter Quattro™, кондиционер Midea будет точно поддерживать желаемую температуру, изменяя скорость компрессора без многократного включения и выключения, поддерживая комфортную температуру в пределах ±0.5 °C.

### Стабильная температура

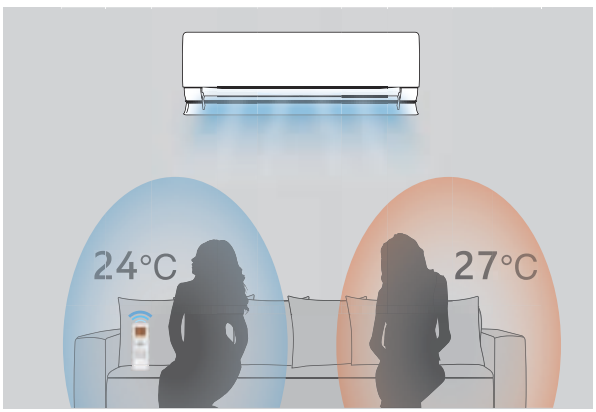


### Follow me*

После выбора режима локального микроклимата Follow me на пульте управления вам будет обеспечен самый комфортный температурный режим, окружающий вас.

* Следуй за мной.

# Бесшумная работа

При рабочем уровне шума 20 дБА ваш сон станет спокойным, как у ребенка! И даже малозаметное движение воздуха в комнате не доставит вам дискомфорта. Наслаждайтесь комфортным сном!

*Функция реализована в некоторых моделях.

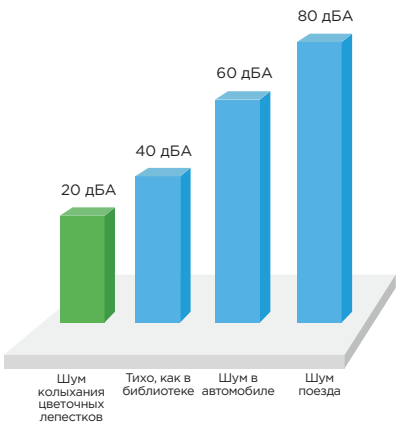

# Объемный воздушный поток

Приятный поток воздуха за счет автоматического качания горизонтальных и вертикальных заслонок равномерно распространяется по всему помещению, достигая даже самых удаленных углов.

# Протяженный воздушный поток

Усовершенствованная конструкция воздухораспределения вместе с оптимальной работой вентилятора в турбо-режиме позволяет воздуху распространяться на расстояние до 25 м.

# Управляй энергией

Функция iECO мгновенно обеспечит ваш дом комфортной температурой и поддержит ее, сокращая потребление энергии за счет новаторской технологии управления альфа-алгоритмов. Гибкий и легкий способ управления уровнем энергопотребления вашего кондиционера достигается благодаря функции GearShift. Как результат, первоклассная производительность кондиционера при минимальном потреблении энергии.

iECO режим

GearShift*

* Электронная регулировка производительности компрессора GearShift

# Максимальная эффективность

# Сохраняйте спокойствие, экономьте больше

Сэкономьте свои деньги, а также избавьтесь от забот по излишнему энергопотреблению с помощью режима iECO Midea. Просто включите кондиционер Midea и выберите режим «iECO» для энергосберегающего комфорта в течение всей ночи. Благодаря сверхнизкому уровню потребления электроэнергии теперь вы можете наслаждаться спокойным сном.

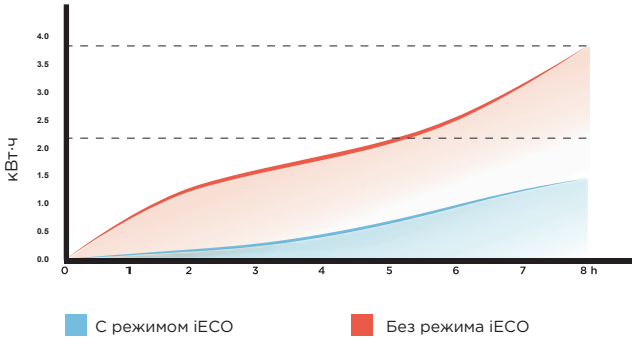


**-71%**

**iECO Mode**

Просто нажмите кнопку iECO, чтобы активировать режим. Кондиционер будет охлаждать в течение 8-часового ночного периода, потребив всего 1 кВт·ч, что позволит сэкономить до 71% энергии.

# Алгоритм точного управления

В фирменном режиме Midea iECO теперь используется чип α Energi Chip, поддерживающий самый передовой алгоритм точного управления 4-го поколения. Это позволяет микропроцессору выполнять более точный анализ сигналов, расчет данных и, что более важно, точное прогнозирование требуемой скорости компрессора, чтобы более точно контролировать энергопотребление компрессора Inverter Quattro™ и избежать потерь энергии. Это помогает инверторному компрессору работать более эффективно, сохраняя при этом комфорт.

## Сверхнизкая частота, ультрастабильная работа

Inverter Quattro™ поддерживает непрерывную работу компрессора на сверхнизкой частоте 12 Гц. Благодаря алгоритму точного управления сверхстабильная частота достигается при незначительной вибрации, которая снижается до 16 раз.

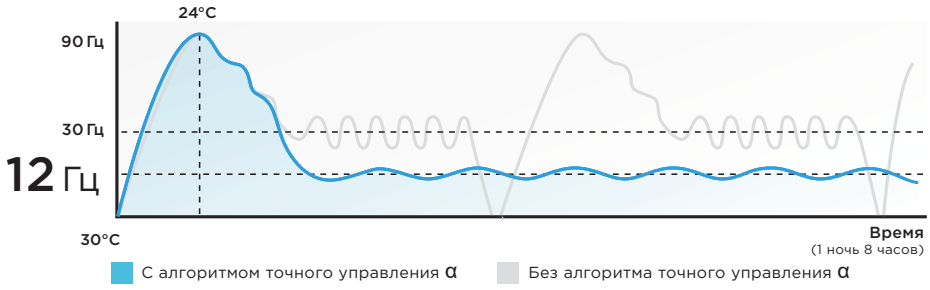

## Создан для экономии энергии

Сверхвысокая эффективность кондиционеров Midea также достигается за счет передовых технологий, включающих функцию GearShift, а также высокоэффективную конструкцию лопастей вентилятора и воздуховодов.

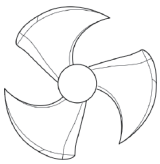

Обычная форма лопастей

Лопасти, разработанные Midea с высоким статическим давлением

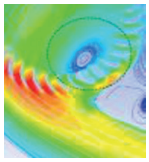

Обычная форма воздушной заслонки

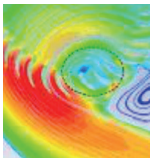

Высокоэффективная форма заслонки

## Высокая эффективность

Оптимизированный воздушный вентилятор и новый способ организации движения воздуха внутри блока обеспечивают ту же производительность при снижении энергопотребления на 30 % благодаря передовому промышленному дизайну. Это делает кондиционер Midea непревзойденным для экономии энергии.

**↓30%**

Потребления мощности уменьшено на 30 % для обработки того же объема воздуха.

GEARSHIFT

Инверторные кондиционеры Midea предлагают три варианта производительности: 50%, 75% и 100%. Вы можете выбрать более низкий уровень мощности для экономии энергии, когда прохлады уже достаточно.

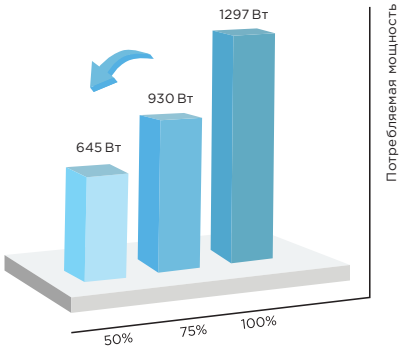

# Мы все защитили

Воздействие дождя, соли и песка может привести к коррозии теплообменника, разрушению холодильного контура, засорению дренажных отверстий и другим негативным последствиям.

- Оригинальный дизайн наружного блока
- PrimeGuard™
- Герметичный короб платы управления
- Внешний корпус с тройной защитой
- Метизы из нержавеющей стали

# Высокая надежность

# Максимальная долговечность

## Оригинальный дизайн наружного блока

Корпус с ромбовидной кромкой, воздуховыпускная решетка в форме спирали Архимеда и Т-образная верхняя крышка защищают устройство от дождя или песка, обеспечивая стабильную работу.

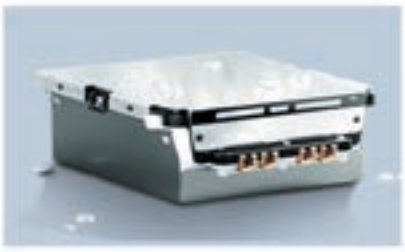

## Герметичный короб платы управления

Короб с электронными компонентами закрыт водостойкой и огнестойкой металлической пластиной для защиты от дождя или возгорания.

## PrimeGuard™

Система PrimeGuard™ от Midea обеспечивает усиленную устойчивость к окислению и коррозии, чем у обычных ребер конденсаторов, продлевая срок службы.

PRIME GUARD

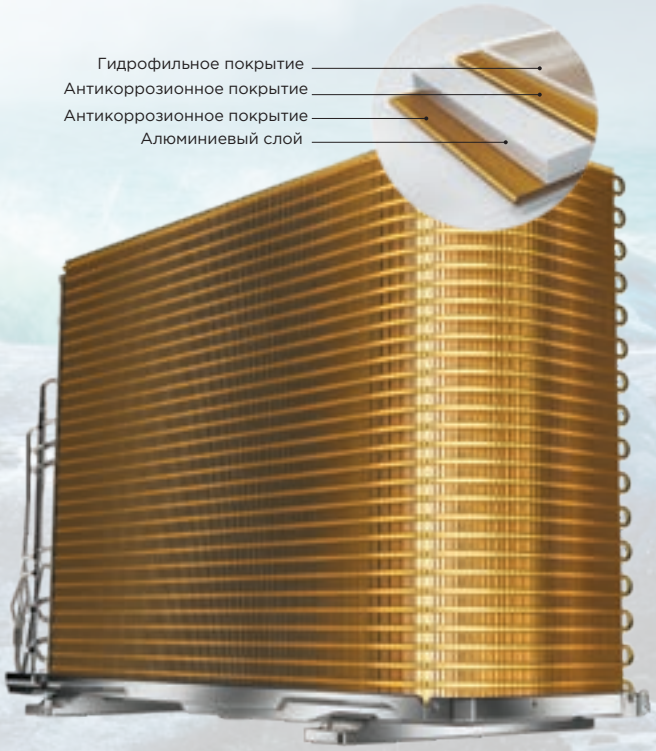


Конденсаторы Midea PrimeGuard™ более устойчивы к окислению и коррозии.

## Корпус с тройной защитой

Корпус, внутренние металлические детали и печатная плата наружного блока защищены экраном с тройной защитой CorrodeFREE. Наружные блоки устойчивы к воздействию влаги, бактерий, соли, кислот и щелочей.

## Метизы из нержавеющей стали

Крепежные элементы Midea из нержавеющей стали значительно более устойчивы к воздействию влаги и кислот.

# Для вашего здоровья

# Забота о вашем дыхании

## Функция самоочистки

Внутренний блок выполняет самоочистку: вентилятор вращается в обратном направлении для удаления конденсата и предотвращения роста бактерий и плесени.

## 56 °C стерилизация

Высокотемпературная стерилизация эффективно убивает бактерии при 56 °C в течение 30 минут.

Вентилятор вращается в обратном направлении для удаления конденсата, что эффективно предотвращает размножения бактерий и плесени.

**Фильтр высокой плотности.** Более совершенная очистка воздуха от пыли. Специальный материал задерживает пыль и аллергены, делая воздух чистым.

**Фотокаталитический фильтр.** Уничтожает органические соединения и эффективно устраняет любые запахи.

**Bio HEPA фильтр.** Технология Bio-ферментации помогает избавиться от практически всех бактерий и вирусов, присутствующих в воздухе, а также задерживает пыль и аллергены.

# Воздействие на окружающую среду

Благодаря сверхнизкому потенциалу глобального потепления и высокой энергоэффективности кондиционеры Midea для жилых помещений получили сертификат Blue Angel (DER BLAUE ENGEL) от Агентства по охране окружающей среды Германии, который является одним из признанных экологических сертификатов в мире.

# R32

## Безопаснее для нас и нашей планеты

Midea использует хладагент нового поколения R32 с нулевым воздействием на озоновый слой и наименьшим потенциалом глобального потепления (ПГП). Данный хладагент экологично и высокоэффективно охлаждает с большей производительностью. Также приняты эксклюзивные решения для безопасности эксплуатации устройств.

**Энергоэффективность выше на**

**10%**

Защита от возгорания

Контроль утечки

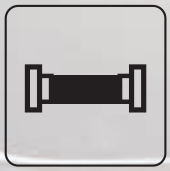

Предохранители в керамическом корпусе

Тесты и исследования

## Сравнение воздействия на окружающую среду

ODP: озоноразрушающая способность | GWP: потенциал глобального потепления

R-32 FULL DC INVERTER

# Breezeless

MSFA

## Охлаждение по-новому

Также доступен как облачный кондиционер

облачный кондиционер

- Первый в мире способ распределения воздуха TwinFlap™ с 7 928 миниотверстиями специальной формы Matrix
- CoolBoost (ускоренное охлаждение) всего за 6 секунд
- Распределение воздуха на 360° благодаря боковым выходным S-образным отверстиям для воздуха

## Режимы и функции

Без сквозняка

Энергоэффективность A+++

Обогрев при низких температурах

4 INVERTER QUATTRO

PRIME GUARD

Breezeless™

iECO режим

Фильтр высокой плотности

Комбинированный фильтр

Bio HEPA фильтр

Объемный воздушный поток

Нагрев до 8 °C

1-100% контроль скорости вентилятора

GearShift

Стерилизация 56 °C

Самоочистка

Тихий внутренний блок

По всему пространству

Контроль влажности

Ночной режим

Турбо охлаждение

Локальный комфорт Follow me

Работа в составе мультисистемы

Автоматическая очистка наружного блока

Wi-Fi Control (опция)

Полный список режимов и функций модели смотри на стр. 56.

# Breezeless

# MSFA

MSFA-09N8D6-I

MSFA-09N8D6-O

DW01/11-B
(опция)

## Технические характеристики

Охлаждение/нагрев — Full DC inverter, R32

| ВНУТРЕННИЙ БЛОК | | | MSFA-09N8D6-I | MSFA-12N8D6-I |
|---|---|---|---|---|
| НАРУЖНЫЙ БЛОК | | | MSFA-09N8D6-O | MSFA-12N8D6-O |
| Производительность | Охлаждение | кВт | 2.64 (0.85~3.28) | 3.52 (1.32~4.37) |
| | Нагрев | | 2.93 (0.79~3.37) | 3.81 (0.88~4.54) |
| Электропитание | Однофазное | В, Гц, Ф | 220-240, 50, 1 | 220-240, 50, 1 |
| Потребляемая мощность | Охлаждение | кВт | 0.64 (0.10~1.15) | 0.86 (0.13~1.70) |
| | Нагрев | | 0.64 (0.07~0.99) | 0.95 (0.12~1.55) |
| Рабочий ток | Охлаждение | А | 2.8(0.4~5.0) | 3.72(0.6~7.4) |
| | Нагрев | | 2.76(0.32~4.32) | 4.2(0.5~6.7) |
| Сезонная энергоэффективность / Класс | Охлаждение (SEER) | | 8.50/A+++ | 8.50/A+++ |
| | Нагрев (SCOP) | | 4.60/A++ | 4.60/A++ |
| Энергоэффективность/ класс | Охлаждение (EER) | | 4.10/A | 4.10/A |
| | Нагрев (COP) | | 4.60/A | 4.00/A |
| Годовое энергопотребление | Среднее значение | кВт·ч | 320.00 | 430.00 |
| Расход воздуха (макс./сред./мин.) | Внутренний блок | м³/ч | 610/500/380 | 640/520/400 |
| Уровень шума (выс./сред./низ.) | Внутренний блок | дБА | 38/35/19 | 38.5/35.5/20.5 |
| Габариты (ШхВхГ) | Внутренний блок | мм | 940x193x325 | 940x193x325 |
| | Наружный блок | | 800x333x554 | 800x333x554 |
| Вес | Внутренний блок | кг | 10.7 | 10.7 |
| | Наружный блок | | 29.3 | 29.3 |
| Хладагент | Тип/заправка | кг | R32/0.69 | R32/0.69 |
| Трубопровод хладагента | Диаметр для жидкости | мм | 6.35 | 6.35 |
| | Диаметр для газа | | 9.52 | 9.52 |
| | Длина между блоками | м | 25 | 25 |
| | Перепад высот между блоками | | 10 | 10 |
| Диапазон рабочих температур | Охлаждение | °C | -15~50 | -15~50 |
| | Нагрев | | -25~30 | -25~30 |
| ИК-пульт | В комплекте | | RG10N(2HS)/BGEF | RG10N(2HS)/BGEF |

# Монтажные данные

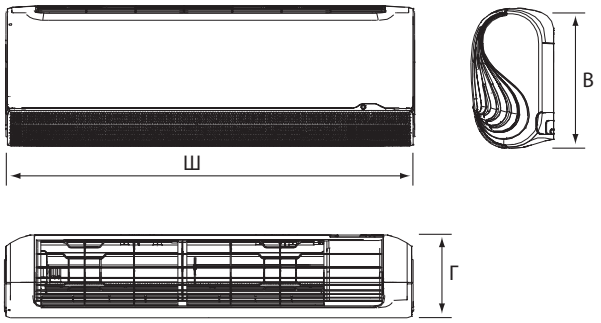


| | Габариты (Ш x В x Г) | | |
|---|---|---|---|
| | Ш | В | Г |
| MSFA-09N8D6-I | 940 | 325 | 193 |
| MSFA-12N8D6-I | 940 | 325 | 193 |

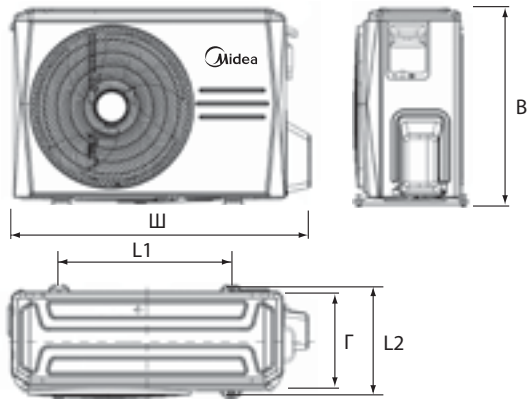


| | Габариты (Ш x В x Г) | | | | |
|---|---|---|---|---|---|
| | Ш | В | Г | L1 | L2 |
| MSFA-09N8D6-O | 800 | 554 | 333 | 514 | 340 |
| MSFA-12N8D6-O | 800 | 554 | 333 | 514 | 340 |

# Блок-схема подключения кондиционера к однофазной сети

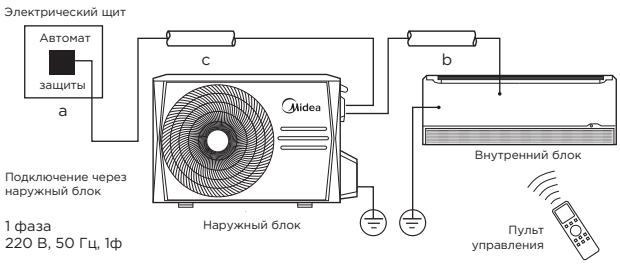


| | Макс. рабочий ток, А | Номинал автомата защиты, А | Межблочный кабель, мм² | Силовой кабель, мм² |
|---|---|---|---|---|
| | | a | b | c |
| MSFA-09N8D6-I | 10.5 | 16 | 5x1.5 | 3x1.5 |
| MSFA-12N8D6-I | 10.5 | 16 | 5x1.5 | 3x1.5 |

Производитель оставляет за собой право внесения изменений в технические характеристики оборудования без предварительного уведомления.

В таблицах указаны минимальные допустимые параметры при использовании медного кабеля питания.
При монтаже руководствуйтесь реальными условиями эксплуатации, длинами трасс и другими показателями.

# Paramount Inverter

## Энергоэффективность и комфорт

R-32 FULL DC INVERTER

MSAG1

- Экологически безопасный хладагент R-32
- Сезонная энергоэффективность A++ (SEER 7,0)
- Широкий диапазон рабочих температур от -15 до 50 °C
- Повышенная устойчивость к резким перепадам напряжения
- Защита от обмерзания

## Режимы и функции

- iECO режим
- Фильтр высокой плотности
- Фотокаталитический фильтр
- Автоматическое качание заслонки
- Нагрев до 8 °C
- Турбо охлаждение
- 2 варианта подключения
- 1 Вт в режиме ожидания*
- GearShift*
- Стерилизация 56 °C*
- Самоочистка
- Тихий внутренний блок
- Таймер
- Авторестарт
- Контроль влажности
- Ночной режим
- Обнаружение утечки хладагента
- Локальный комфорт Follow me
- Автоматическая очистка наружного блока
- Wi-Fi Control (опция)

Полный список режимов и функций модели смотри на стр. 56.

* Доступно в моделях MSAG1-18N8D0, MSAG1-24N8D0.

# Paramount Inverter

MSAG1

MSAG1-09N8C2-I

MSAG1-09N8C2-O

DW01/11-B
(опция)

## Технические характеристики

Охлаждение/нагрев — Inverter, R32

| ВНУТРЕННИЙ БЛОК | | | MSAG1-07N8C2-I | MSAG1-09N8C2-I | MSAG1-12N8C2-I | MSAG1-18N8D0-I | MSAG1-24N8D0-I |
|---|---|---|---|---|---|---|---|
| НАРУЖНЫЙ БЛОК | | | MSAG1-07N8C2-O | MSAG1-09N8C2-O | MSAG1-12N8C2-O | MSAG1-18N8D0-O | MSAG1-24N8D0-O |
| Производительность | Охлаждение | кВт | 2.20 (0.91-2.51) | 2.78 (1.17-3.22) | 3.37 (1.29-3.84) | 5.28 (3.39-5.90) | 7.03 (2.11-8.21) |
| | Нагрев | | 2.34 (0.70-2.93) | 3.22 (0.91-3.75) | 3.52 (1.06-4.04) | 5.57 (3.10-5.85) | 7.33 (1.55-8.21) |
| Электропитание | Однофазное | В, Гц, Ф | 220-240, 50, 1 | 220-240, 50, 1 | 220-240, 50, 1 | 220-240, 50, 1 | 220-240, 50, 1 |
| Потребляемая мощность | Охлаждение | кВт | 0.69 (0.08-1.00) | 0.87 (0.10-1.25) | 1.05 (0.28-1.39) | 1.55 (0.56-2.05) | 2.40 (0.42-3.20) |
| | Нагрев | | 0.65 (0.11-1.24) | 0.89 (0.14-1.34) | 0.97 (0.30-1.44) | 1.75(0.78-2.00) | 2.13 (0.30-3.10) |
| Рабочий ток | Охлаждение | А | 3.0(0.35-4.35) | 3.6(0.5-5.5) | 4.6(1.25-6.1) | 6.7(2.4-9) | 10.5(1.8-13.9) |
| | Нагрев | | 2.8(0.5-5.4) | 3.9(0.6-5.85) | 4.3(1.3-6.3) | 7.6(3.4-8.7) | 9.3(1.3-13.5) |
| Сезонная энергоэффективность/ Класс | Охлаждение (SEER) | | - | - | - | 7.0/A++ | 6.4/A++ |
| | Нагрев (SCOP) | | - | - | - | 4.0/A+ | 4.0/A+ |
| Энергоэффективность/ класс | Охлаждение (EER) | | 3.21/A | 3.21/A | 3.21/A | 3.40/A | 2.91/C |
| | Нагрев (COP) | | 3.61/A | 3.61/A | 3.61/A | 3.42/B | 3.44/B |
| Годовое энергопотребление | Среднее значение | кВт·ч | 345.00 | 435.00 | 525.00 | 775.00 | 1200.00 |
| Расход воздуха (макс./сред./мин.) | Внутренний блок | м³/ч | 500/360/300 | 500/360/300 | 506/375/310 | 800/600/500 | 1090/770/610 |
| Уровень шума (выс./сред./низ.) | Внутренний блок | дБА | 38.5/32.5/23.5 | 38.5/32.5/23.5 | 38.5/31/22.5 | 41/37/20 | 46/37/21 |
| Габариты (ШхВхГ) | Внутренний блок | мм | 729x292x200 | 729x292x200 | 729x292x200 | 969x320x241 | 1083x336x244 |
| | Наружный блок | | 720x495x270 | 720x495x270 | 720x495x270 | 874x554x330 | 955x673x342 |
| Вес | Внутренний блок | кг | 8.20 | 8.20 | 8.10 | 11.20 | 13.60 |
| | Наружный блок | | 22.80 | 22.80 | 23.70 | 33.50 | 43.90 |
| Хладагент | Тип/заправка | кг | R32/0.58 | R32/0.58 | R32/0.54 | R32/1.1 | R32/1.45 |
| Трубопровод хладагента | Диаметр для жидкости | мм | 6.35 | 6.35 | 6.35 | 6.35 | 9.52 |
| | Диаметр для газа | | 9.52 | 9.52 | 9.52 | 12.70 | 15.90 |
| | Длина между блоками | м | 25 | 25 | 25 | 30.00 | 50.00 |
| | Перепад высот между блоками | | 10 | 10 | 10 | 20.00 | 25.00 |
| Диапазон рабочих температур | Охлаждение | °C | 0-50 | 0-50 | 0-50 | -15-50 | -15-50 |
| | Нагрев | | -15-24 | -15-24 | -15-24 | -15-24 | -15-24 |
| ИК пульт | В комплекте | | RG10A(B2S)/BGEF | | | | |

# Монтажные данные

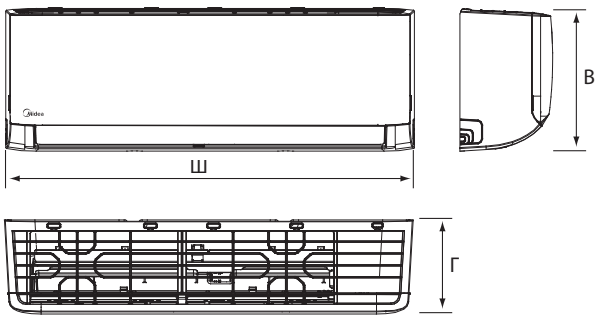


| | Габариты (Ш x В x Г) | | |
|---|---|---|---|
| | Ш | В | Г |
| MSAG1-07N8C2-I | 729 | 292 | 200 |
| MSAG1-09N8C2-I | 729 | 292 | 200 |
| MSAG1-12N8C2-I | 729 | 292 | 200 |
| MSAG1-18N8D0-I | 969 | 320 | 241 |
| MSAG1-24N8D0-I | 1083 | 336 | 244 |

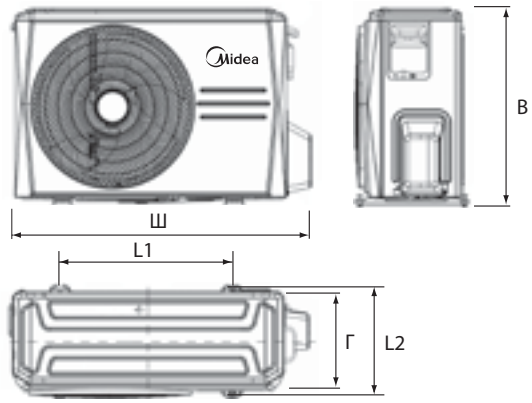


| | Габариты (Ш x В x Г) | | | | |
|---|---|---|---|---|---|
| | Ш | В | Г | L1 | L2 |
| MSAG1-07N8C2-O | 720 | 495 | 270 | 452 | 255 |
| MSAG1-09N8C2-O | 720 | 495 | 270 | 452 | 255 |
| MSAG1-12N8C2-O | 720 | 495 | 270 | 452 | 255 |
| MSAG1-18N8D0-O | 874 | 554 | 330 | 511 | 317 |
| MSAG1-24N8D0-O | 955 | 673 | 342 | 663 | 354 |

# Блок-схема подключения кондиционера к однофазной сети

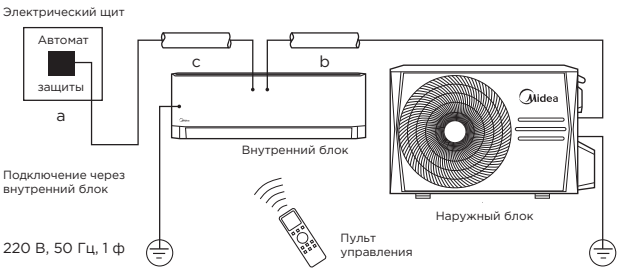


| | Макс. рабочий ток, А | Номинал автомата защиты, А | Межблочный кабель, мм² | Силовой кабель, мм² |
|---|---|---|---|---|
| | | a | b | c |
| MSAG1-07N8C2-I | 10.5 | 16 | 4x1.5 | 3x1.5 |
| MSAG1-09N8C2-I | 10.5 | 16 | 4x1.5 | 3x1.5 |
| MSAG1-12N8C2-I | 10.5 | 16 | 4x1.5 | 3x1.5 |

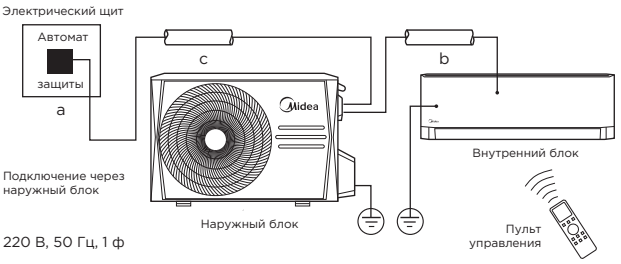


| | Макс. рабочий ток, А | Номинал автомата защиты, А | Межблочный кабель, мм² | Силовой кабель, мм² |
|---|---|---|---|---|
| | | a | b | c |
| MSAG1-18N8D0-I | 13 | 20 | 5x2.5 | 3x2.5 |
| MSAG1-24N8D0-I | 19 | 25 | 5x2.5 | 3x2.5 |

Производитель оставляет за собой право внесения изменений в технические характеристики оборудования без предварительного уведомления.

В таблицах указаны минимальные допустимые параметры при использовании медного кабеля питания.
При монтаже руководствуйтесь реальными условиями эксплуатации, длинами трасс и другими показателями.

# Unlimited Inverter

## Безграничные возможности для вашего климата

R-32 FULL DC INVERTER

MSAG2

Также доступен как облачный кондиционер

облачный кондиционер

- Экологически безопасный хладагент R-32
- Высокоэффективная инверторная технология Quattro™*
- Охлаждение и обогрев при низкой температуре наружного воздуха до -15 °C*
- Повышенная устойчивость к резким перепадам напряжения
- Защита от обмерзания

4 INVERTER QUATTRO

PRIME GUARD

## Режимы и функции

- iECO режим
- Фильтр высокой плотности
- Фотокаталитический фильтр
- Автоматическое качание заслонки
- Нагрев до 8 °C
- Турбо охлаждение
- 2 варианта подключения
- 1 Вт в режиме ожидания*
- GearShift*
- Стерилизация 56 °C*
- Самоочистка
- Тихий внутренний блок
- Таймер
- Авторестарт
- Контроль влажности
- Ночной режим
- Обнаружение утечки хладагента
- Локальный комфорт Follow me
- Автоматическая очистка наружного блока
- Wi-Fi Control (опция)

Полный список режимов и функций модели смотри на стр. 56

* Доступно в моделях MSAG2-18N8D0, MSAG2-24N8D0.

R-32 FULL DC INVERTER

# Unlimited Inverter

# MSAG2

MSAG2-09N8C2-I

MSAG2-09N8C2-O

DW01/11-B
(опция)

## Технические характеристики

Охлаждение/нагрев

| ВНУТРЕННИЙ БЛОК | | | MSAG2-07N8C2-I | MSAG2-09N8C2-I | MSAG2-12N8C2-I | MSAG2-18N8D0-I | MSAG2-24N8D0-I |
|---|---|---|---|---|---|---|---|
| НАРУЖНЫЙ БЛОК | | | MSAG2-07N8C2-O | MSAG2-09N8C2-O | MSAG2-12N8C2-O | MSAG2-18N8D0-O | MSAG2-24N8D0-O |
| Производительность | Охлаждение | кВт | 2.20 (0.91-2.51) | 2.78 (1.17-3.22) | 3.37 (1.29-3.84) | 5.28 (3.39-5.90) | 7.03 (2.11-8.21) |
| | Нагрев | | 2.34 (0.70-2.93) | 3.22 (0.91-3.75) | 3.52 (1.06-4.04) | 5.57 (3.10-5.85) | 7.33 (1.55-8.21) |
| Электропитание | Однофазное | В, Гц, Ф | 220-240, 50, 1 | 220-240, 50, 1 | 220-240, 50, 1 | 220-240, 50, 1 | 220-240, 50, 1 |
| Потребляемая мощность | Охлаждение | кВт | 0.69 (0.08-1.00) | 0.87 (0.10-1.25) | 1.05 (0.28-1.39) | 1.55 (0.56-2.05) | 2.40 (0.42-3.20) |
| | Нагрев | | 0.65 (0.11-1.24) | 0.89 (0.14-1.34) | 0.97 (0.30-1.44) | 1.75(0.78-2.00) | 2.13 (0.30-3.10) |
| Рабочий ток | Охлаждение | А | 3.0(0.35-4.35) | 3.6(0.5-5.5) | 4.6(1.25-6.1) | 6.7(2.4-9) | 10.5(1.8-13.9) |
| | Нагрев | | 2.8(0.5-5.4) | 3.9(0.6-5.85) | 4.3(1.3-6.3) | 7.6(3.4-8.7) | 9.3(1.3-13.5) |
| Сезонная энергоэффективность / Класс | Охлаждение (SEER) | | - | - | - | 7.0/A++ | 6.4/A++ |
| | Нагрев (SCOP) | | - | - | - | 4.0/A+ | 4.0/A+ |
| Энергоэффективность/ класс | Охлаждение (EER) | | 3.21/A | 3.21/A | 3.21/A | 3.40/A | 2.91/C |
| | Нагрев (COP) | | 3.61/A | 3.61/A | 3.61/A | 3.42/B | 3.44/B |
| Годовое энергопотребление | Среднее значение | кВт·ч | 345.00 | 435.00 | 525.00 | 775.00 | 1200.00 |
| Расход воздуха (макс./сред./мин.) | Внутренний блок | м³/ч | 500/360/300 | 500/360/300 | 506/375/310 | 800/600/500 | 1090/770/610 |
| Уровень шума (выс./сред./низ.) | Внутренний блок | дБА | 38.5/32.5/23.5 | 38.5/32.5/23.5 | 38.5/31/22.5 | 41/37/20 | 46/37/21 |
| Габариты (ШхВхГ) | Внутренний блок | мм | 729x292x200 | 729x292x200 | 729x292x200 | 969x320x241 | 1083x336x244 |
| | Наружный блок | | 720x495x270 | 720x495x270 | 720x495x270 | 874x554x330 | 955x673x342 |
| Вес | Внутренний блок | кг | 8.20 | 8.20 | 8.10 | 11.20 | 13.60 |
| | Наружный блок | | 22.80 | 22.80 | 23.70 | 33.50 | 43.90 |
| Хладагент | Тип/заправка | кг | R32/0.58 | R32/0.58 | R32/0.54 | R32/1.1 | R32/1.45 |
| Трубопровод хладагента | Диаметр для жидкости | мм | 6.35 | 6.35 | 6.35 | 6.35 | 9.52 |
| | Диаметр для газа | | 9.52 | 9.52 | 9.52 | 12.70 | 15.90 |
| | Длина между блоками | м | 25 | 25 | 25 | 30.00 | 50.00 |
| | Перепад высот между блоками | | 10 | 10 | 10 | 20.00 | 25.00 |
| Диапазон рабочих температур | Охлаждение | °C | 0-50 | 0-50 | 0-50 | -15-50 | -15-50 |
| | Нагрев | | -15-24 | -15-24 | -15-24 | -15-24 | -15-24 |
| ИК пульт | В комплекте | | RG10A(B2S)/BGEF | | | | |

# Монтажные данные

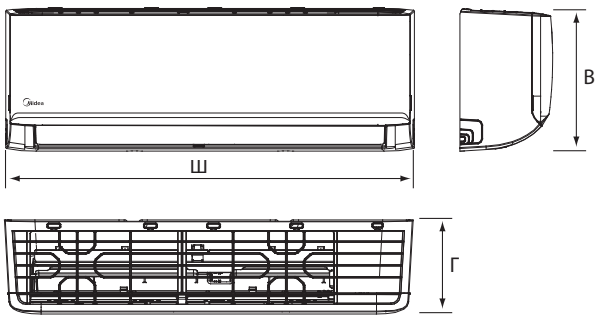


| | Габариты (Ш x В x Г) | | |
|---|---|---|---|
| | Ш | В | Г |
| MSAG2-07N8C2-I | 729 | 292 | 200 |
| MSAG2-09N8C2-I | 729 | 292 | 200 |
| MSAG2-12N8C2-I | 729 | 292 | 200 |
| MSAG2-18N8D0-I | 969 | 320 | 241 |
| MSAG2-24N8D0-I | 1083 | 336 | 244 |

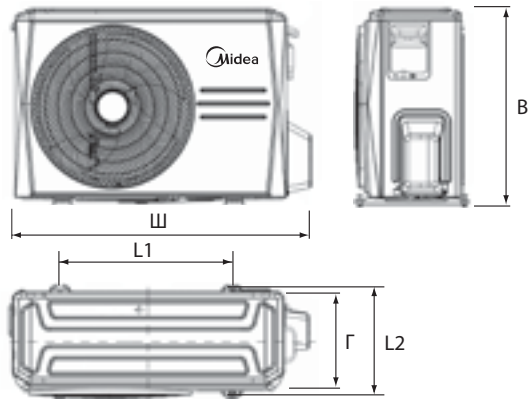


| | Габариты (Ш x В x Г) | | | | |
|---|---|---|---|---|---|
| | Ш | В | Г | L1 | L2 |
| MSAG2-07N8C2-O | 720 | 495 | 270 | 452 | 255 |
| MSAG2-09N8C2-O | 720 | 495 | 270 | 452 | 255 |
| MSAG2-12N8C2-O | 720 | 495 | 270 | 452 | 255 |
| MSAG2-18N8D0-O | 874 | 554 | 330 | 511 | 317 |
| MSAG2-24N8D0-O | 955 | 673 | 342 | 663 | 354 |

# Блок-схема подключения кондиционера к однофазной сети

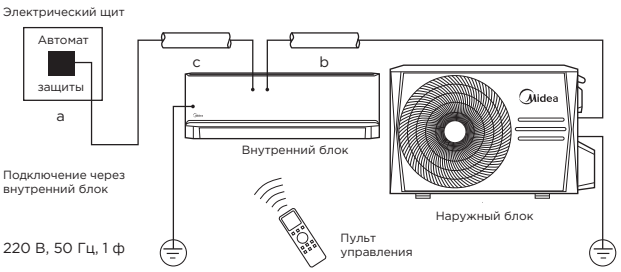


| | Макс. рабочий ток, А | Номинал автомата защиты, А | Межблочный кабель, мм² | Силовой кабель, мм² |
|---|---|---|---|---|
| | | a | b | c |
| MSAG2-07N8C2-I | 10.5 | 16 | 4x1.5 | 3x1.5 |
| MSAG2-09N8C2-I | 10.5 | 16 | 4x1.5 | 3x1.5 |
| MSAG2-12N8C2-I | 10.5 | 16 | 4x1.5 | 3x1.5 |

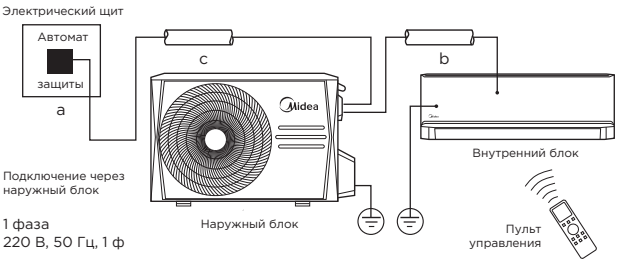


| | Макс. рабочий ток, А | Номинал автомата защиты, А | Межблочный кабель, мм² | Силовой кабель, мм² |
|---|---|---|---|---|
| | | a | b | c |
| MSAG1-18N8D0-I | 13 | 20 | 5x2.5 | 3x2.5 |
| MSAG1-24N8D0-I | 19 | 25 | 5x2.5 | 3x2.5 |

Производитель оставляет за собой право внесения изменений в технические характеристики оборудования без предварительного уведомления.

В таблицах указаны минимальные допустимые параметры при использовании медного кабеля питания.
При монтаже руководствуйтесь реальными условиями эксплуатации, длинами трасс и другими показателями.

# Paramount

## Идеальный дизайн для вашего интерьера

R410A ON/OFF

MSAG1

- Фотокаталитический фильтр уничтожает органические соединения и эффективно устраняет запахи
- Одним нажатием кнопки «Любимые настройки» активируются предпочтительные установки работы кондиционера
- При выборе режима Follow Me комфортный температурный режим будет установлен в месте расположения пульта ДУ

PRIME GUARD

## Режимы и функции

Фильтр высокой плотности
Фотокаталитический фильтр
Автоматическое качание заслонки
Нагрев до 8°C
Турбо охлаждение
2 варианта дключения
Самоочистка
Тихий внутренний блок
Таймер
Авторестарт
Контроль влажности
Ночной режим
Обнаружение утечки хладагента
Локальный комфорт Follow me
Любимые настройки
Запоминание положения жалюзи
Теплый пуск
Самодиагностика
i-Remote
Wi-Fi Control (опция)

Полный список режимов и функций модели смотри на стр. 52

# Paramount

R410A ON/OFF

MSAG1

MSAG1-09HRN1-I

MSAG1-09HRN1-O

DW01/11-B
(опция)

## Технические характеристики

Охлаждение/нагрев

| ВНУТРЕННИЙ БЛОК | | | MSAG1-07HRN1-I | MSAG1-09HRN1-I | MSAG1-12HRN1-I | MSAG1-18HRN1-I | MSAG1-24HRN1-I |
|---|---|---|---|---|---|---|---|
| НАРУЖНЫЙ БЛОК | | | MSAG1-07HRN1-O | MSAG1-09HRN1-O | MSAG1-12HRN1-O | MSAG1-18HRN1-O | MSAG1-24HRN1-O |
| Производительность | Охлаждение | кВт | 2.34 | 2.64 | 3.52 | 5.28 | 7.03 |
| | Нагрев | | 2.34 | 2.78 | 3.66 | 5.28 | 7.33 |
| Электропитание | Однофазное | В, Гц, Ф | 220-240, 50, 1 | 220-240, 50, 1 | 220-240, 50, 1 | 220-240, 50, 1 | 220-240, 50, 1 |
| Потребляемая мощность | Охлаждение | кВт | 0.71 | 0.82 | 1.10 | 1.64 | 2.19 |
| | Нагрев | | 0.63 | 0.77 | 0.99 | 1.46 | 2.03 |
| Рабочий ток | Охлаждение | А | 3.20 | 3.58 | 5.00 | 7.10 | 9.40 |
| | Нагрев | | 2.90 | 3.36 | 4.60 | 6.40 | 8.90 |
| Энергоэффективность/ класс | Охлаждение (EER) | | 3.30/A | 3.21/A | 3.21/A | 3.21/A | 3.21/A |
| | Нагрев (COP) | | 3.70/A | 3.61/A | 3.70/A | 3.61/A | 3.61/A |
| Годовое энергопотребление | Среднее значение | кВт·ч | 355.50 | 410.50 | 548.00 | 821.50 | 1095.00 |
| Расход воздуха (макс./сред./мин.) | Внутренний блок | м³/ч | 530/450/350 | 537/474/337 | 570/500/380 | 820/545/455 | 1121/997/911 |
| Уровень шума (выс./сред./низ.) | Внутренний блок | дБА | 40/35.5/26.5 | 41/36/29.5 | 41/36/28.5 | 44.5/38.5/30 | 48.5/42/39 |
| Габариты (ШхВхГ) | Внутренний блок | мм | 729x292x200 | 729x292x200 | 802x295x200 | 971x321x228 | 1082x337x234 |
| | Наружный блок | | 720x495x270 | 720x495x270 | 720x495x270 | 765x555x303 | 890x673x342 |
| Вес | Внутренний блок | кг | 7.4 | 8.5 | 9.3 | 12.3 | 14.7 |
| | Наружный блок | | 24.6 | 24.9 | 27.1 | 34.8 | 52.9 |
| Хладагент | Тип/заправка | кг | R410A/0.63 | R410A/0.65 | R410A/0.65 | R410A/1.14 | R410A/1.65 |
| Трубопровод хладагента | Диаметр для жидкости | мм | 6.4 | 6.4 | 6.4 | 6.4 | 9.5 |
| | Диаметр для газа | | 9.52 | 9.52 | 12.70 | 12.70 | 15.90 |
| | Длина между блоками | м | 10 | 20 | 20.00 | 20 | 25 |
| | Перепад высот между блоками | | 8 | 8 | 8 | 8 | 10 |
| Диапазон рабочих температур | Охлаждение | °C | 18-43 | 18-43 | 18-43 | 18-43 | 18-43 |
| | Нагрев | | -7-24 | -7-24 | -7-24 | -7-24 | -7-24 |
| ИК пульт | В комплекте | | RG10B(B2)/BGEF | | | | |

# Монтажные данные

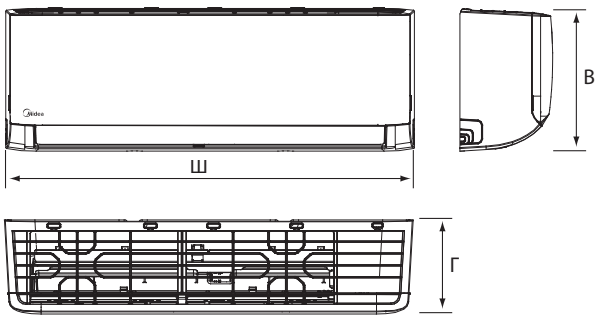


| | Габариты (Ш x В x Г) | | |
|---|---|---|---|
| | Ш | В | Г |
| MSAG1-07HRN1-I | 729 | 292 | 200 |
| MSAG1-09HRN1-I | 729 | 292 | 200 |
| MSAG1-12HRN1-I | 802 | 295 | 200 |
| MSAG1-18HRN1-I | 971 | 321 | 228 |
| MSAG1-24HRN1-I | 1082 | 337 | 234 |

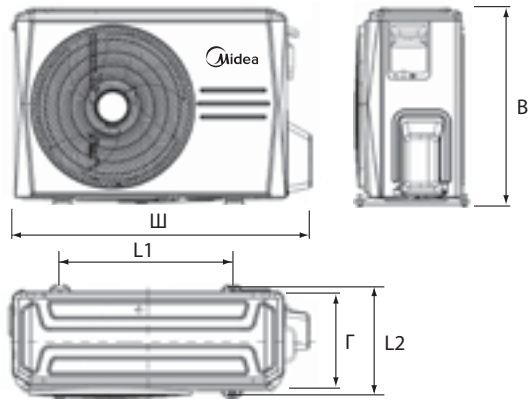


| | Габариты (Ш x В x Г) | | | | |
|---|---|---|---|---|---|
| | Ш | В | Г | L1 | L2 |
| MSAG1-07HRN1-O | 720 | 495 | 270 | 452 | 255 |
| MSAG1-09HRN1-O | 720 | 495 | 270 | 452 | 255 |
| MSAG1-12HRN1-O | 720 | 495 | 270 | 452 | 255 |
| MSAG1-18HRN1-O | 765 | 555 | 303 | 452 | 286 |
| MSAG1-24HRN1-O | 890 | 673 | 342 | 663 | 354 |

# Блок-схема подключения кондиционера к однофазной сети

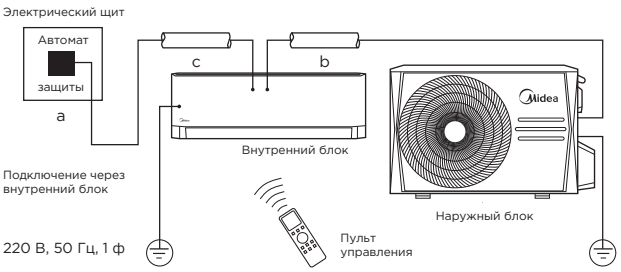


| | Макс. рабочий ток, А | Номинал автомата защиты, А | Межблочный кабель, мм² | Силовой кабель, мм² |
|---|---|---|---|---|
| | | a | b | c |
| MSAG1-07HRN1-I | 6.7 | 10 | 5x1.5 | 3x1.5 |
| MSAG1-09HRN1-I | 7 | 10 | 5x1.5 | 3x1.5 |
| MSAG1-12HRN1-I | 9 | 16 | 5x1.5 | 3x1.5 |
| MSAG1-18HRN1-I | 15.5 | 20 | 5x2.5 | 3x2.5 |

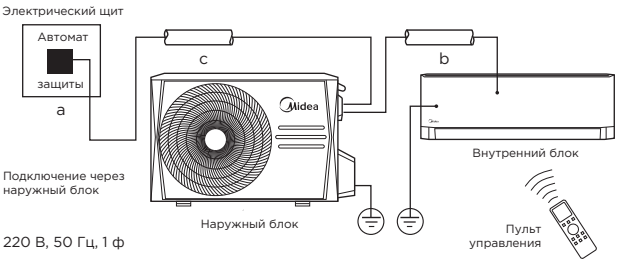


| | Макс. рабочий ток, А | Номинал автомата защиты, А | Межблочный кабель, мм² | Силовой кабель, мм² |
|---|---|---|---|---|
| | | a | b | c |
| MSAG1-24HRN1-I | 16 | 25 | 4x1.5 | 3x2.5 |

Производитель оставляет за собой право внесения изменений в технические характеристики оборудования без предварительного уведомления.

В таблицах указаны минимальные допустимые параметры при использовании медного кабеля питания.
При монтаже руководствуйтесь реальными условиями эксплуатации, длинами трасс и другими показателями.

R410A ON/OFF

# Unlimited

MSAG2

## Комфорт и прохлада в жаркие дни

- Объемный воздушный поток 3D
- Нагрев до 8 °С в режиме поддержания комфортных условий в межсезонье
- Режим форсированного охлаждения - Турбо

PRIME GUARD

## Режимы и функции

Фильтр высокой плотности
Фотокаталитический фильтр
Объемный воздушный поток
Нагрев до 8 °С
Турбо охлаждение
2 варианта дключения
Самоочистка
Тихий внутренний блок
Таймер
Авторестарт
Контроль влажности
Ночной режим
Обнаружение утечки хладагента
Локальный комфорт Follow me
Любимые настройки
Запоминание положения жалюзи
Теплый пуск
Самодиагностика
i-Remote
Wi-Fi Control (опция)

Полный список режимов и функций модели смотри на стр. 56

# Unlimited

R410A ON/OFF

# MSAG2

MSAG2-09HRN1-I

MSAG2-09HRN1-O

DW01/11-B
(опция)

## Технические характеристики

Охлаждение/нагрев

| ВНУТРЕННИЙ БЛОК | | | MSAG2-07HRN1-I | MSAG2-09HRN1-I | MSAG2-12HRN1-I | MSAG2-18HRN1-I | MSAG2-24HRN1-I |
|---|---|---|---|---|---|---|---|
| НАРУЖНЫЙ БЛОК | | | MSAG2-07HRN1-O | MSAG2-09HRN1-O | MSAG2-12HRN1-O | MSAG2-18HRN1-O | MSAG2-24HRN1-O |
| Производительность | Охлаждение | кВт | 2.34 | 2.64 | 3.52 | 5.28 | 7.03 |
| | Нагрев | | 2.34 | 2.78 | 3.66 | 5.28 | 7.33 |
| Электропитание | Однофазное | В, Гц, Ф | 220-240, 50, 1 | 220-240, 50, 1 | 220-240, 50, 1 | 220-240, 50, 1 | 220-240, 50, 1 |
| Потребляемая мощность | Охлаждение | кВт | 0.71 | 0.82 | 1.10 | 1.64 | 2.19 |
| | Нагрев | | 0.63 | 0.77 | 0.99 | 1.46 | 2.03 |
| Рабочий ток | Охлаждение | А | 3.20 | 3.58 | 5.00 | 7.10 | 9.40 |
| | Нагрев | | 2.90 | 3.36 | 4.60 | 6.40 | 8.90 |
| Энергоэффективность/ класс | Охлаждение (EER) | | 3.30/A | 3.21/A | 3.21/A | 3.21/A | 3.21/A |
| | Нагрев (COP) | | 3.70/A | 3.61/A | 3.70/A | 3.61/A | 3.61/A |
| Годовое энергопотребление | Среднее значение | кВт·ч | 355.50 | 410.50 | 548.00 | 821.50 | 1095.00 |
| Расход воздуха (макс./сред./мин.) | Внутренний блок | м3/ч | 530/450/350 | 537/474/337 | 570/500/380 | 820/545/455 | 1121/997/911 |
| Уровень шума (выс./сред./низ.) | Внутренний блок | дБА | 40/35.5/26.5 | 41/36/29.5 | 41/36/28.5 | 44.5/38.5/30 | 48.5/42/39 |
| Габариты (ШхВхГ) | Внутренний блок | мм | 729x292x200 | 729x292x200 | 802x295x200 | 971x321x228 | 1082x337x234 |
| | Наружный блок | | 720x495x270 | 720x495x270 | 720x495x270 | 765x555x303 | 890x673x342 |
| Вес | Внутренний блок | кг | 7.4 | 8.5 | 9.3 | 12.3 | 14.7 |
| | Наружный блок | | 24.6 | 24.9 | 27.1 | 34.8 | 52.9 |
| Хладагент | Тип/заправка | кг | R410A/0.63 | R410A/0.65 | R410A/0.65 | R410A/1.14 | R410A/1.65 |
| Трубопровод хладагента | Диаметр для жидкости | мм | 6.4 | 6.4 | 6.4 | 6.4 | 9.5 |
| | Диаметр для газа | | 9.52 | 9.52 | 12.70 | 12.70 | 15.90 |
| | Длина между блоками | м | 10 | 20 | 20.00 | 20 | 25 |
| | Перепад высот между блоками | | 8 | 8 | 8 | 8 | 10 |
| Диапазон рабочих температур | Охлаждение | oC | 18-43 | 18-43 | 18-43 | 18-43 | 18-43 |
| | Нагрев | | -7-24 | -7-24 | -7-24 | -7-24 | -7-24 |
| ИК пульт | В комплекте | | RG10B(B2)/BGEF | | | | |

# Монтажные данные

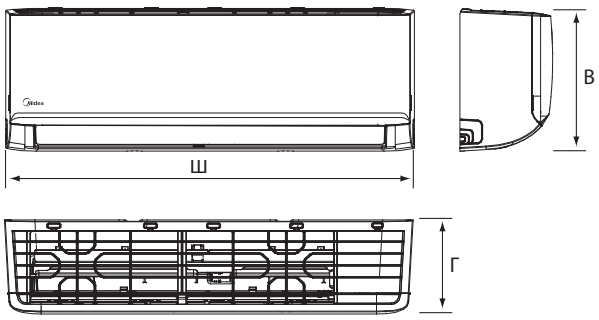


| | Габариты (Ш x В x Г) | | |
|---|---|---|---|
| | Ш | В | Г |
| MSAG2-07HRN1-I | 729 | 292 | 200 |
| MSAG2-09HRN1-I | 729 | 292 | 200 |
| MSAG2-12HRN1-I | 802 | 295 | 200 |
| MSAG2-18HRN1-I | 971 | 321 | 228 |
| MSAG2-24HRN1-I | 1082 | 337 | 234 |

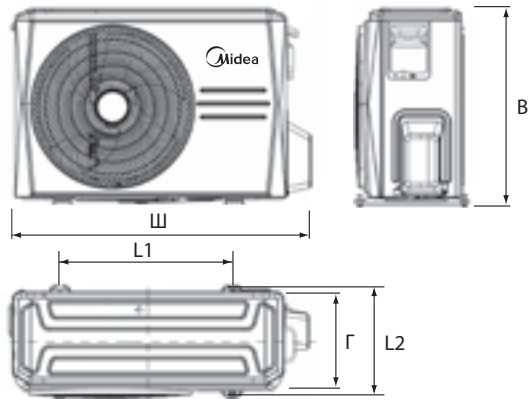


| | Габариты (Ш x В x Г) | | | | |
|---|---|---|---|---|---|
| | Ш | В | Г | L1 | L2 |
| MSAG2-07HRN1-O | 720 | 495 | 270 | 452 | 255 |
| MSAG2-09HRN1-O | 720 | 495 | 270 | 452 | 255 |
| MSAG2-12HRN1-O | 720 | 495 | 270 | 452 | 255 |
| MSAG2-18HRN1-O | 765 | 555 | 303 | 452 | 286 |
| MSAG2-24HRN1-O | 890 | 673 | 342 | 663 | 354 |

# Блок-схема подключения кондиционера к однофазной сети

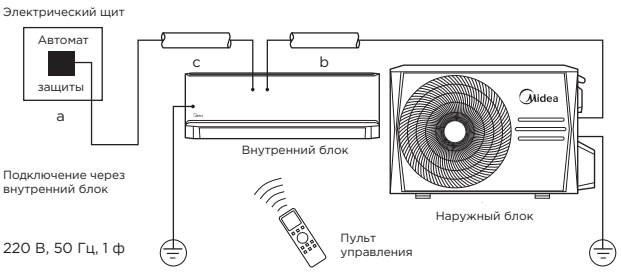


| | Макс. рабочий ток, А | Номинал автомата защиты, А | Межблочный кабель, мм² | Силовой кабель, мм² |
|---|---|---|---|---|
| | | a | b | c |
| MSAG2-07HRN1-I | 6.7 | 10 | 5x1.5 | 3x1.5 |
| MSAG2-09HRN1-I | 7 | 10 | 5x1.5 | 3x1.5 |
| MSAG2-12HRN1-I | 9 | 16 | 5x1.5 | 3x1.5 |
| MSAG2-18HRN1-I | 15.5 | 20 | 5x2.5 | 3x2.5 |

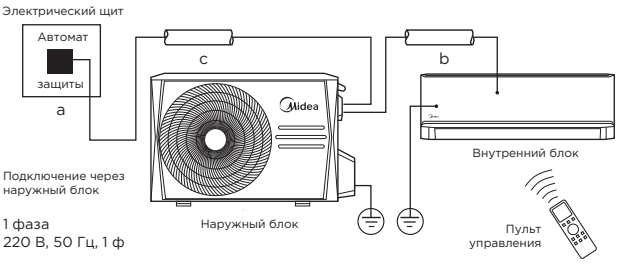


| | Макс. рабочий ток, А | Номинал автомата защиты, А | Межблочный кабель, мм² | Силовой кабель, мм² |
|---|---|---|---|---|
| | | a | b | c |
| MSAG2-24HRN1-I | 16 | 25 | 4x1.5 | 3x2.5 |

Производитель оставляет за собой право внесения изменений в технические характеристики оборудования без предварительного уведомления.

В таблицах указаны минимальные допустимые параметры при использовании медного кабеля питания.
При монтаже руководствуйтесь реальными условиями эксплуатации, длинами трасс и другими показателями.

# СВОДНАЯ ТАБЛИЦА РЕЖИМОВ

| | Wi-Fi-контроллер DW11-B* | Инверторная технология | Full DC inverter | Энергоэффективность | Энергосбережение iECO | Электронное управление мощностью GearShift | Режим «Standby» (1Вт) | Фильтр высокой плотности | Комбинированный фильтр | Bio HEPA фильтр | Фотокаталитический фильтр | Самоочистка | 56 °C стерилизация | Режим снижения шума внутреннего блока Silence | Теплый пуск | Ночной режим | Турбо охлаждение | Контроль влажности | Режим Breezeless | 1-100% контроль скорости вентилятора | 12 скоростной вентилятор | Широкоугольные жалюзи |
|---|---|---|---|---|---|---|---|---|---|---|---|---|---|---|---|---|---|---|---|---|---|---|
| **BREEZELESS** | | | | | | | | | | | | | | | | | | | | | | |
| R32 | • | • | • | A+++ | • | • | • | • | • | • | | • | • | • | • | • | • | • | • | • | • | • |
| MSFA / RG10N(2HS)/BGEF | | | | | | | | | | | | | | | | | | | | | | |
| **PARAMOUNT** INVERTER | | | | | | | | | | | | | | | | | | | | | | |
| R32 | • | • | • 18/24 | A++ | • | • 18/24 | • 18/24 | • | | | • | • | • 18/24 | • | • | • | • | • | | | • 18/24 | • |
| MSAG1 / RG10A(B2S)/BGEF | | | | | | | | | | | | | | | | | | | | | | |
| **UNLIMITED** INVERTER | | | | | | | | | | | | | | | | | | | | | | |
| R410A | • | • | • 18/24 | A++ | • | • 18/24 | • 18/24 | • | | | • | • | • 18/24 | • | • | • | • | • | | | • 18/24 | • |
| MSAG2 / RG10A(B2S)/BGEF | | | | | | | | | | | | | | | | | | | | | | |
| **PARAMOUNT** | | | | | | | | | | | | | | | | | | | | | | |
| R410A | • | | | A | | | | • | | | • | • | | • | • | • | • | • | | | | • |
| MSAG1 / RG10B(B2)/BGEF | | | | | | | | | | | | | | | | | | | | | | |
| **UNLIMITED** | | | | | | | | | | | | | | | | | | | | | | |
| R410A | • | | | A | | | | • | | | • | • | | • | • | • | • | • | | | | • |
| MSAG2 / RG10B(B2)/BGEF | | | | | | | | | | | | | | | | | | | | | | |



Возможность работы данного оборудования с Wi-Fi-контроллером уточняйте у дистрибьютора.

# И ФУНКЦИЙ

| Режим покачивания жалюзи (верх-вниз) | Режим покачивания жалюзи (вправо-влево) | Объемный воздушный поток 3D | Комфортное воздухораспределение | Локальный комфорт Follow me | Нагрев до 8°С | Охлаждение и обогрев при низких температурах | Запоминание положения жалюзи | Не беспокоить Mute | Автоматическое управление скоростью вентилятора | Управление одним касанием | Таймер | Автоматический выбор режима | Информационный LED дисплей | Любимые настройки | Стабильная температура | Протяженный воздушный поток | Блокировка пульта | I-remote | Оригинальный дизайн наружного блока | Герметичный короб платы управления | Метизы из нержавеющей стали | Внешний корпус с тройной защитой | Антикоррозионная защита корпуса наружного блока | Антикоррозионное покрытие теплообменника PrimeGuard | Автоматическая оттайка инея | Устойчивость к перепадам напряжения | Автоматический перезапуск | Самодиагностика | Автоматическая очистка теплообменника наружного блока | Обнаружение утечки хладагента | 2 варианта подключения | Работа в составе мультисистемы | Низкотемпературный комплект -40 °С (опция) |
|---|---|---|---|---|---|---|---|---|---|---|---|---|---|---|---|---|---|---|---|---|---|---|---|---|---|---|---|---|---|---|---|---|---|
| • | • | • | • | • | • | -25°C | • | • | • | • | • | • | • | | • | • | • | • | • | • | • | • | • | • | • | • | • | • | • | • | • | • | |
| • | | | • | • | • | -15°C | • | | • | • | • | • | • | | • 18/24 | • | • | • | • | • | • | • | • | • | • | • | • | • | • 18/24 | • | • | | |
| • | | | • | • | • | -15°C | • | | • | • | • | • | • | | • 18/24 | • | • | • | • | • | • | • | • | • | • | • | • | • | • 18/24 | • | • | | |
| • | | | • | • | • | | • | | • | • | • | • | • | • | | • | • | • | • | • | • | • | • | • | • | | • | • | | • | • | | • |
| • | • | • | • | • | • | | • | | • | • | • | • | • | • | | • | • | • | • | • | • | • | • | • | • | | • | • | | • | • | | • |

# МУЛЬТИ-СПЛИТ-СИСТЕМЫ

**NEOLIGHT** 1-2 комнаты ..... 60
**NEOFLEXI** 3,4,5 комнат ..... 60

Сводная таблица режимов и функций ..... 68

# 1-2 КОМНАТЫ
# NEOLIGHT

# 3,4,5 КОМНАТ
# NEOFLEXI

## R32 – хладагент нового поколения

Midea использует хладагент R32 с нулевым воздействием на озоновый слой и наименьшим потенциалом глобального потепления (ПГП). Данный хладагент экологично и высокоэффективно охлаждает с большей производительностью.

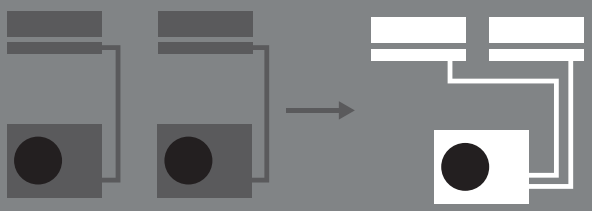

2 сплит-системы

Мульти-сплит-система

## Высокая энергоэффективность

Full DC-инверторная технология:
- Инверторный компрессор;
- Инверторный вентилятор внутреннего блока;
- Инверторный вентилятор наружного блока.

## Сохранение места

К одному наружному блоку можно подключить несколько внутренних блоков, возможно использование длинных трубопроводов, что особенно удобно при ограниченном расположении наружного блока.

| Наружный блок (НБ) | Параметры трубопровода | |
|---|---|---|
| | Макс. длина | Перепад между НБ и ВБ |
| 1 НБ x 2 ВБ | 40 м | 15 м |
| 1 НБ x 3 ВБ | 60 м | 15 м |
| 1 НБ x 4 ВБ | 80 м | 15 м |
| 1 НБ x 5 ВБ | 80 м | 15 м |

## Вариативность монтажа

Максимальная суммарная длина до 80 м, перепад высот до 15 м дает возможность выбрать оптимальный вариант установки

## ШИРОКИЙ ВЫБОР ВНУТРЕННИХ БЛОКОВ

### Настенный тип Breezeless

Для гостиной или спальни с высоким требованием к качеству воздуха и к комфортному воздушному потоку.

### Настенный тип Unlimited

Высокопроизводительная компактная модель для небольших помещений, таких как спальня или домашний офис.

### Канальный тип низконапорный

Обеспечивает ненавязчивый комфорт во всем пространстве. Тихая работа кондиционера не создает нежелательный шум в часы досуга с друзьями и семьей.

### Кассетный тип 600x600

Одинаково хорошо подходит для установки в загородных домах, офисах или коммерческих помещениях.

**Breezeless**

**Unlimited**

**Канальный** низконапорный

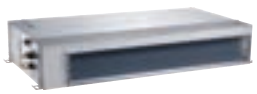

**Кассетный** 600x600

Полный список режимов и функций модели смотри на стр. 68

# Технические характеристики

## Наружный блок

Энерго-сбережение

Охлаждение и нагрев при низких температурах

Антикоррозионная защита PrimeGuard™

| МОДЕЛЬ (ЧИСЛО ВНУТРЕННИХ БЛОКОВ) | | | M2OG-14HFN8-Q | M2OD-18HFN8-Q | M3OF-21HFN8-Q | M3OF-27HFN8-Q |
|---|---|---|---|---|---|---|
| Производительность | Охлаждение | кВт | 4.1 (1.4-4.8) | 5.3 (2.1-6.9) | 6.2 (1.9-6.8) | 7.9 (2.9-8.5) |
| | Нагрев | | 6.6 (1.4-6.9) | 5.6 (2.3-7.2) | 6.6 (1.4-6.9) | 8.2 (2.0-8.5) |
| Электропитание | Однофазное | В, Гц, Ф | 220-240, 50, 1 | 220-240, 50, 1 | 220-240, 50, 1 | 220-240, 50, 1 |
| Потребляемая мощность | Охлаждение | кВт | 1.27 (0.12-1.68) | 1.63 (0.69-2.0) | 1.900 (0.125-2.136) | 2.450 (0.240-3.220) |
| | Нагрев | | 1.77 (0.25-1.98) | 1.50 (0.60-1.67) | 1.770 (0.250-1.980) | 2.200 (0.320-2.840) |
| Эффективность/Класс | Охлаждение (EER) | | 3.23/A | 3.24/A | 3.23/A | 3.23/A |
| | Нагрев (COP) | | 3.71/A | 3.71/A | 3.73/A | 3.73/A |
| Уровень шума | Наружный блок | дБА | 56 | 56 | 58 | 56 |
| Габариты (ШхВхГ) | Наружный блок | мм | 800 x 554 x 333 | 800 x 554 x 333 | 845 x 702 x 363 | 845 x 702 x 363 |
| Вес | Наружный блок | кг | 31.8 | 35.5 | 46.8 | 51.1 |
| Хладагент | Тип/заправка | кг | R32/1.1 | R32/1.25 | R32/1.4 | R32/1.72 |
| Трубопровод хладагента | Диаметр для жидкости | мм | 2 x 6.35 | 2 x 6.35 | 3 x 6.35 | 3 x 6.35 |
| | Диаметр для газа | | 2 x 9.52 | 2 x 9.52 | 3 x 9.52 | 3 x 9.52 |
| | Сумма/макс. расстояние** | м | 40/25 | 40/25 | 60/30 | 60/30 |
| | Перепад между блоками | | 15 (10*) | 15 (10*) | 15 (10*) | 15 (10*) |
| Диапазон рабочих температур (в помещении) | | °C | 17-30 | 17-30 | 17-30 | 17-30 |
| Диапазон рабочих температур наружного воздуха | Охлаждение | °C | -15-50 | -15-50 | -15-50 | -15-50 |
| | Нагрев | | -15-24 | -15-24 | -15-24 | -15-24 |

| МОДЕЛЬ (ЧИСЛО ВНУТРЕННИХ БЛОКОВ) | | | M4OE-28HFN8-Q | M4OB-36HFN8-Q | M5OD-42HFN8-Q |
|---|---|---|---|---|---|
| Производительность | Охлаждение | кВт | 8.2 (2.1-9.8) | 10.6 (2.1-10.6) | 12.3 |
| | Нагрев | | 8.8 (2.3-10.6) | 10.6 (2.3-11.1) | 12.3 |
| Электропитание | Однофазное | В, Гц, Ф | 220-240, 50, 1 | 220-240, 50, 1 | 220-240, 50, 1 |
| Потребляемая мощность | Охлаждение | кВт | 2.500(0.880-3.130) | 3.517(0.733-4.936) | 4.103 |
| | Нагрев | | 2.400(0.840-3.000) | 2.880(0.781-3.978) | 3.3 |
| Эффективность/Класс | Охлаждение (EER) | | 3.23/A | 3.0/C | 3.0/C |
| | Нагрев (COP) | | 3.71/A | 3.81/A | 3.71/A |
| Уровень шума | Наружный блок | дБА | 62 | 63 | 63 |
| Габариты (ШхВхГ) | Наружный блок | мм | 946 x 810 x 410 | 946 x 810 x 410 | 946 x 810 x 410 |
| Вес | Наружный блок | кг | 62.1 | 68.8 | 73.3 |
| Хладагент | Тип/заправка | кг | R32/2.1 | R32/2.1 | R32/2.4 |
| Трубопровод хладагента | Диаметр для жидкости | мм | 4 x 6.35 | 4 x 6.35 | 5 x 6.35 |
| | Диаметр для газа | | 3 x 9.52 + 1 x 12.7 | 3 x 9.52 + 1 x 12.7 | 4 x 9.52 + 1 x 12.7 |
| | Сумма/макс. расстояние** | м | 80/35 | 80/35 | 80/35 |
| | Перепад между блоками | | 15 (10*) | 15 (10*) | 15 (10*) |
| Диапазон рабочих температур (в помещении) | | °C | 17-30 | 17-30 | 17-30 |
| Диапазон рабочих температур наружного воздуха | Охлаждение | °C | -15-50 | -15-50 | -15-50 |
| | Нагрев | | -15-24 | -15-24 | -15-24 |

* Наружный блок расположен выше внутренних.
** Сумма длин трасс/максимальное расстояние до одного внутреннего блока.

## Внутренний блок настенного типа

DW11-B (опция)

Режим Breezeless

Объемный воздушный поток

Энерго-сбережение

| МОДЕЛЬ | | | MSFA-09N8D6-I | MSFA-12N8D6-I |
|---|---|---|---|---|
| Производительность | Охлаждение | кВт | 2.64 | 3.52 |
| | Нагрев | | 2.93 | 3.81 |
| Электропитание | Однофазное | В, Гц, Ф | 220-240, 50, 1 | 220-240, 50, 1 |
| Потребляемая мощность | Охлаждение | Вт | * | * |
| | Нагрев | | * | * |
| Расход воздуха (макс./сред./мин.) | | $м^3/ч$ | 610/500/380 | 640/520/400 |
| Уровень шума (выс./сред./низ./тих.) | | дБА | 38/35/20.5/19 | 38.5/35.5/21/20.5 |
| Габариты (ШхВхГ) | | мм | 940x193x325 | 940x193x325 |
| Вес | | кг | 10.7 | 10.7 |
| Трубопровод хладагента (R32) | Диаметр для жидкости | мм | 6.35 | 6.35 |
| | Диаметр для газа | | 9.52 | 9.52 |
| ИК пульт | В комплекте | | RG10N(2HS)/BGEF | |

## Внутренний блок настенного типа

DW11-B (опция)

Моющаяся панель

Обнаружение утечки хладагента

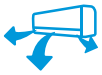
Объемный воздушный поток

| ВНУТРЕННИЙ БЛОК НАСТЕННОГО ТИПА | | | MMAG2-09N8D0-I | MMAG2-12N8D0-I | MMAG2-18N8D0-I | MMAG2-24N8D0-I |
|---|---|---|---|---|---|---|
| Производительность | Охлаждение | кВт | 2.64 | 3.52 | 5.28 | 7.03 |
| | Нагрев | | 2.93 | 3.81 | 5.57 | 7.33 |
| Электропитание | Однофазное | В, Гц, Ф | 220-240, 50, 1 | 220-240, 50, 1 | 220-240, 50, 1 | 220-240, 50, 1 |
| Потребляемая мощность | Охлаждение | Вт | 21 | 23 | 38 | 68 |
| | Нагрев | | 21 | 23 | 38 | 68 |
| Расход воздуха (макс./сред./мин.) | | $м^3/ч$ | 520/460/330 | 530/400/350 | 800/600/500 | 1090/770/610 |
| Уровень шума (выс./сред./низ./тих.) | | дБА | 37/32/22/20 | 37/32/22/21 | 41/37/31/20 | 46/37/34.5/21 |
| Габариты (ШхВхГ) | | мм | 726x291x210 | 835x295x208 | 969x320x241 | 1083x336x244 |
| Вес | | кг | 8.0 | 8.7 | 11.2 | 13.6 |
| Трубопровод хладагента (R32) | Диаметр для жидкости | мм | 6.35 | 6.35 | 6.35 | 9.52 |
| | Диаметр для газа | | 9.52 | 9.52 | 12.70 | 15.9 |
| ИК пульт | В комплекте | | RG10A(B2S)/BGEF | | | |

* Более полную информацию смотрите в техническом каталоге.

## Внутренний блок кассетного типа

DW11-BL (опция)

Фильтр предварительной очистки

Широкоугольные жалюзи

Встроенный дренажный насос

| МОДЕЛЬ | | | MCA3I-07NXD0 | MCA3I-09NXD0 | MCA3U-12NXD0 | MCA3U-18NXD0 |
|---|---|---|---|---|---|---|
| ДЕКОРАТИВНАЯ ПАНЕЛЬ | | | T-MBQ4-03E | T-MBQ4-03E | T-MBQ4-03E | T-MBQ4-03E |
| Производительность | Охлаждение | кВт | 2.05 | 2.64 | 3.52 | 5.28 |
| | Нагрев | | 2.34 | 2.93 | 4.10 | 5.42 |
| Электропитание | Однофазное | В, Гц, Ф | 220-240, 50, 1 | 220-240, 50, 1 | 220-240, 50, 1 | 220-240, 50, 1 |
| Потребляемая мощность | Охлаждение | Вт | 40 | 40 | 40 | 102 |
| | Нагрев | | 40 | 40 | 40 | 102 |
| Расход воздуха (макс./сред./мин.) | | $м^3/ч$ | 580/500/450 | 580/500/450 | 617/504/415 | 680/560/500 |
| Уровень шума (выс./сред./низ.) | | дБА | 38/33/29 | 38/33/29 | 41/37/34 | 44/42/41 |
| Габариты (ШхВхГ) | Внутренний блок | мм | 570x570x260 | 570x570x260 | 570x570x260 | 570x570x260 |
| | Декоративная панель | мм | 647x647x50 | 647x647x50 | 647x647x50 | 647x647x50 |
| Вес | Внутренний блок | кг | 14.5 | 14.5 | 16.2 | 16.2 |
| | Декоративная панель | кг | 2.5 | 2.5 | 2.5 | 2.5 |
| Трубопровод хладагента (R32) | Диаметр для жидкости | мм | 6.35 | 6.35 | 6.35 | 6.35 |
| | Диаметр для газа | | 9.52 | 9.52 | 9.52 | 12.7 |
| ИК пульт | В комплекте | | RG10F(B)/BGEF | | | |

## Внутренний блок канального типа

DW11-BL (опция)

Таймер

Бесшумный внутренний блок

Фильтр предварительной очистки

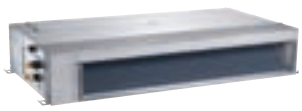

| МОДЕЛЬ | | | MTIU-07NXD0 | MTIU-09NXD0 | MTIU-12NXD0 | MTIU-18NXD0 |
|---|---|---|---|---|---|---|
| Производительность | Охлаждение | кВт | 2.05 | 2.64 | 3.52 | 5.28 |
| | Нагрев | | 2.35 | 2.93 | 3.81 | 5.57 |
| Электропитание | Однофазное | В, Гц, Ф | 220-240, 50, 1 | 220-240, 50, 1 | 220-240, 50, 1 | 220-240, 50, 1 |
| Потребляемая мощность | Охлаждение | Вт | 170 | 180 | 185 | 200 |
| | Нагрев | | 170 | 180 | 185 | 200 |
| Расход воздуха (макс./сред./мин.) | | $м^3/ч$ | 500/340/230 | 500/340/230 | 600/480/300 | 880/650/350 |
| Внешнее статическое давление | | Па | 40 | 40 | 60 | 100 |
| Уровень шума (выс./сред./низ.) | | дБА | 40/34.5/27.5 | 40/34.5/27.5 | 40/34.5/27.5 | 41.5/38/33 |
| Габариты (ШхВхГ) | | мм | 700x450x200 | 700x450x200 | 700x450x200 | 880x674x210 |
| Вес | Диаметр для жидкости | кг | 18 | 18 | 18 | 24.3 |
| Трубопровод хладагента (R32) | Диаметр для газа | мм | 6.35 | 6.35 | 6.35 | 6.35 |
| | В комплекте | | 9.52 | 9.52 | 9.52 | 12.7 |
| Проводной пульт | | | KJR-12B/DP(T)-E-2 | | | |

Полный список режимов и функций модели смотри на стр. 54

# Технические характеристики

## Таблицы комбинаций

| M2OG-14HFN8-Q | Индексы применяемых блоков | 2 блока | |
|---|---|---|---|
| | 7 | 7+7 | 9+9 |
| | 9 | 7+9 | 9+12 |
| | 12 | 7+12 | |
| | 18 | | |

| M2OD-18HFN8-Q | Индексы применяемых блоков | 2 блока | |
|---|---|---|---|
| | 7 | 7+7 | 9+12 |
| | 9 | 7+9 | 12+12 |
| | 12 | 7+12 | |
| | 18 | 9+9 | |

| M3OF-21HFN8-Q | Индексы применяемых блоков | 2 блока | | 3 блока | |
|---|---|---|---|---|---|
| | 7 | 7+7 | 9+9 | 7+7+7 | 9+9+9 |
| | 9 | 7+9 | 9+12 | 7+7+9 | |
| | 12 | 7+12 | 9+18 | 7+7+12 | |
| | 18 | 7+18 | 12+12 | 7+9+9 | |

| M3OF-27HFN8-Q | Индексы применяемых блоков | 2 блока | | | 3 блока | | |
|---|---|---|---|---|---|---|---|
| | 7 | 7+7 | 9+9 | 12+18 | 7+7+7 | 7+9+12 | 9+12+12 |
| | 9 | 7+9 | 9+12 | | 7+7+9 | 7+12+12 | 12+12+12 |
| | 12 | 7+12 | 9+18 | | 7+7+12 | 9+9+9 | |
| | 18 | 7+18 | 12+12 | | 7+9+9 | 9+9+12 | |

| M4OE-28HFN8-Q | Индексы применяемых блоков | 2 блока | | | 3 блока | | | 4 блока | |
|---|---|---|---|---|---|---|---|---|---|
| | 7 | 7+7 | 9+9 | 12+18 | 7+7+7 | 7+9+12 | 9+9+18 | 7+7+7+7 | 7+9+9+12 |
| | 9 | 7+9 | 9+12 | 12+24 | 7+7+9 | 7+9+18 | 9+12+12 | 7+7+7+9 | 9+9+9+9 |
| | 12 | 7+12 | 9+18 | 18+18 | 7+7+12 | 7+12+12 | 12+12+12 | 7+7+7+12 | |
| | 18 | 7+18 | 12+12 | | 7+7+18 | 9+9+9 | | 7+7+9+9 | |
| | 24 | 7+24 | 9+24 | | 7+9+9 | 9+9+12 | | 7+9+9+9 | |

| M4OB-36HFN8-Q | Индексы применяемых блоков | 2 блока | | 3 блока | | | 4 блока | | |
|---|---|---|---|---|---|---|---|---|---|
| | 7 | 7+7 | 9+18 | 7+7+7 | 7+9+18 | 9+9+12 | 12+12+12 | 7+7+7+7 | 7+7+12+12 | 7+12+12+12 |
| | 9 | 7+9 | 9+24 | 7+7+9 | 7+9+24 | 9+9+18 | 12+12+18 | 7+7+7+9 | 7+7+12+18 | 9+9+9+9 |
| | 12 | 7+12 | 12+12 | 7+7+12 | 7+12+12 | 9+9+24 | | 7+7+7+12 | 7+9+9+9 | 9+9+9+12 |
| | 18 | 7+18 | 12+18 | 7+7+18 | 7+12+18 | 9+12+12 | | 7+7+7+18 | 7+9+9+24 | 9+9+9+18 |
| | 24 | 7+24 | 12+24 | 7+7+24 | 7+12+24 | 9+12+18 | | 7+7+9+9 | 7+9+9+12 | 9+9+12+12 |
| | | 9+9 | 18+18 | 7+9+9 | 7+18+18 | 9+12+24 | | 7+7+9+12 | 7+9+9+18 | 12+12+12+12 |
| | | 9+12 | | 7+9+12 | 9+9+9 | 9+18+18 | | 7+7+9+18 | 7+9+12+12 | |

| M5OD-42HFN8-Q | Индексы применяемых блоков | 2 блока | | 3 блока | | | |
|---|---|---|---|---|---|---|---|
| | 7 | 7+7 | 9+18 | 7+7+7 | 7+9+18 | 9+9+12 | 12+12+12 |
| | 9 | 7+9 | 9+24 | 7+7+9 | 7+9+24 | 9+9+18 | 12+12+18 |
| | 12 | 7+12 | 12+12 | 7+7+12 | 7+12+12 | 9+9+24 | 12+12+24 |
| | 18 | 7+18 | 12+18 | 7+7+18 | 7+12+18 | 9+12+12 | 12+18+18 |
| | 24 | 7+24 | 12+24 | 7+7+24 | 7+12+24 | 9+12+18 | |
| | | 9+9 | 18+18 | 7+9+9 | 7+18+18 | 9+12+24 | |
| | | 9+12 | | 7+9+12 | 9+9+9 | 9+18+18 | |

| 4 блока | | | | | 5 блоков | | | |
|---|---|---|---|---|---|---|---|---|
| 7+7+7+7 | 7+7+9+18 | 7+9+9+12 | 7+12+12+12 | 9+9+12+12 | 7+7+7+7+7 | 7+7+7+12+12 | 7+7+12+12+12 | 9+9+9+9+9 |
| 7+7+7+9 | 7+7+9+24 | 7+9+9+18 | 7+12+12+18 | 9+9+12+18 | 7+7+7+7+9 | 7+7+7+12+18 | 7+7+12+12+18 | 9+9+9+9+12 |
| 7+7+7+12 | 7+7+12+12 | 7+9+9+24 | 7+12+12+24 | 9+9+12+24 | 7+7+7+7+12 | 7+7+9+9+9 | 7+9+9+9+9 | 9+9+9+9+18 |
| 7+7+7+18 | 7+7+12+18 | 7+9+12+12 | 9+9+9+9 | 9+12+12+12 | 7+7+7+7+18 | 7+7+9+9+12 | 7+9+9+9+12 | 9+9+9+12+12 |
| 7+7+7+24 | 7+7+12+24 | 7+9+12+18 | 9+9+9+12 | 9+12+12+18 | 7+7+7+9+9 | 7+7+9+9+18 | 7+9+9+9+18 | 9+9+12+12+12 |
| 7+7+9+9 | 7+7+18+18 | 7+9+12+24 | 9+9+9+18 | 12+12+12+12 | 7+7+7+9+12 | 7+7+9+12+12 | 7+9+9+12+12 | |
| 7+7+9+12 | 7+9+9+9 | 7+9+18+18 | 9+9+9+24 | 12+12+12+18 | 7+7+7+9+18 | 7+7+9+12+18 | 7+9+12+12+12 | |



Когда сумма индексов внутренних блоков превышает номинальную мощность наружного блока, производительность каждого блока уменьшается.

# Монтажные данные и схемы электрического подключения

## Breezeless

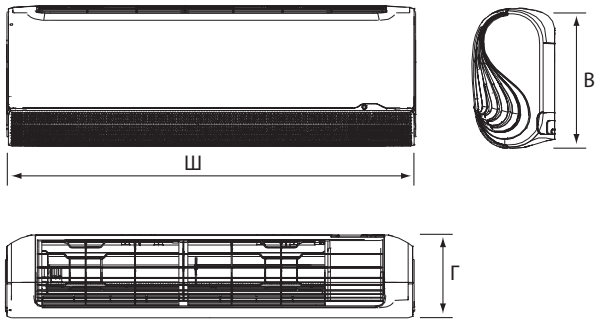


| | Габариты (Ш x В x Г) | | |
|---|---|---|---|
| | Ш | В | Г |
| MSFA-09N8D6-I | 940 | 325 | 193 |
| MSFA-12N8D6-I | 940 | 325 | 193 |

## Unlimited

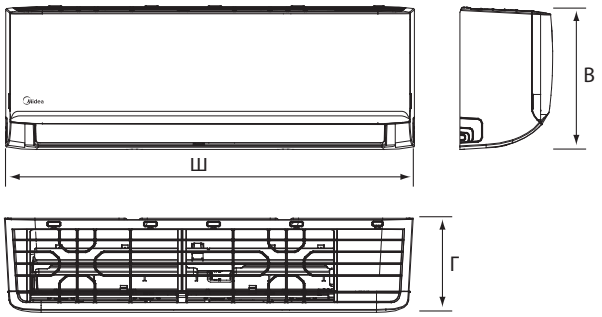


| | Габариты (Ш x В x Г) | | |
|---|---|---|---|
| | Ш | В | Г |
| MMAG2-09N8D0-I | 729 | 292 | 200 |
| MMAG2-12N8D0-I | 729 | 292 | 200 |
| MMAG2-18N8D0-I | 729 | 292 | 200 |
| MMAG2-24N8D0-I | 969 | 320 | 241 |

## Кассетный тип

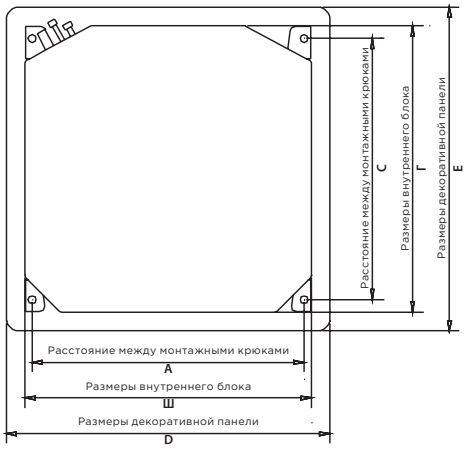


| | Габариты (Ш x В x Г) | | | | | | |
|---|---|---|---|---|---|---|---|
| | Ш | В | Г | A | C | D | E |
| MCA3I-07NXD0 | 570 | 260 | 570 | 545 | 523 | 647 | 647 |
| MCA3I-09NXD0 | 570 | 260 | 570 | 545 | 523 | 647 | 647 |
| MCA3U-12NXD0 | 570 | 260 | 570 | 545 | 523 | 647 | 647 |
| MCA3U-18NXD0 | 570 | 260 | 570 | 545 | 523 | 647 | 647 |

Производитель оставляет за собой право внесения изменений в технические характеристики оборудования без предварительного уведомления.

В таблицах указаны минимальные допустимые параметры при использовании медного кабеля питания.
При монтаже руководствуйтесь реальными условиями эксплуатации, длинами трасс и другими показателями.

# Технические характеристики

## Монтажные данные и схемы электрического подключения

Канальный тип

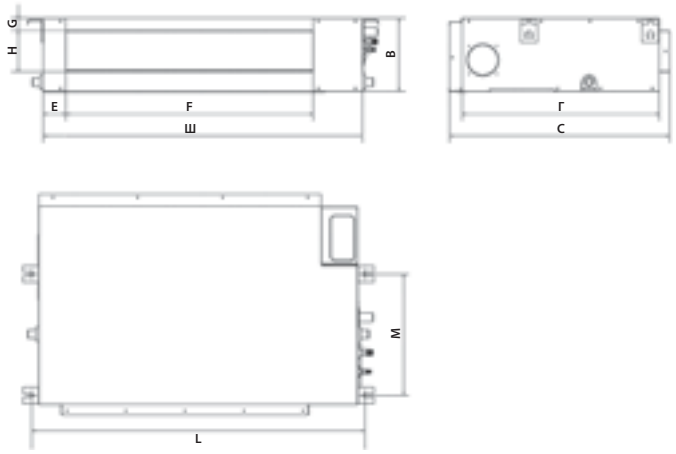


| | Габариты (Ш x В x Г) | | | | | | | | | |
|---|---|---|---|---|---|---|---|---|---|---|
| | Ш | В | Г | C | F | H | I | J | L | M |
| MTIU-07NXD0 | 700 | 200 | 450 | 506 | 537 | 152 | 599 | 186 | 741 | 360 |
| MTIU-09NXD0 | 700 | 200 | 450 | 506 | 537 | 152 | 599 | 186 | 741 | 360 |
| MTIU-12NXD0 | 700 | 200 | 450 | 506 | 537 | 152 | 599 | 186 | 741 | 360 |
| MTIU-18NXD0 | 880 | 210 | 600 | 674 | 706 | 136 | 782 | 190 | 920 | 508 |

Наружный блок

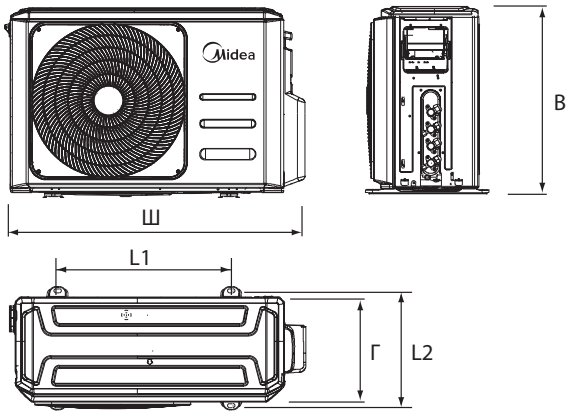


| | Габариты (Ш x В x Г) | | | | |
|---|---|---|---|---|---|
| | Ш | В | Г | L1 | L2 |
| M2OG-14HFN8-Q | 800 | 554 | 333 | 514 | 340 |
| M2OD-18HFN8-Q | 800 | 554 | 333 | 514 | 340 |
| M3OF-21HFN8-Q | 845 | 702 | 363 | 540 | 350 |
| M3OF-27HFN8-Q | 845 | 702 | 363 | 540 | 350 |
| M4OE-28HFN8-Q | 946 | 810 | 410 | 673 | 403 |
| M4OB-36HFN8-Q | 946 | 810 | 410 | 673 | 403 |
| M5OD-42HFN8-Q | 946 | 810 | 410 | 673 | 403 |

# Блок-схема подключения кондиционера к однофазной сети

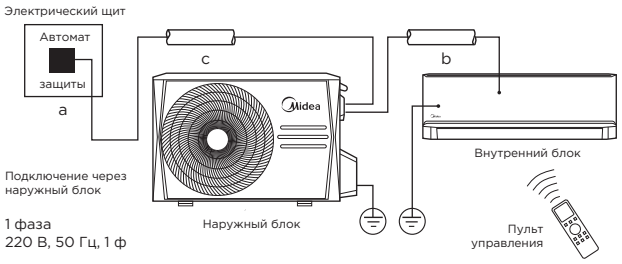


| | | a | b | c |
|---|---|---|---|---|
| | Рабочий ток, макс., А | Номинал автомата защиты, А | Межблочный кабель, мм² | Силовой кабель, мм² |
| **Настенный тип Breezeless** | | | | |
| MSFA-09N8D6-I | 10.5 | 16 | 5x1.5 | - |
| MSFA-12N8D6-I | 10.5 | 16 | 5x1.5 | - |
| **Настенный тип Unlimited** | | | | |
| MMAG2-09N8D0-I | 10.5 | 16 | 5x1.5 | - |
| MMAG2-12N8D0-I | 10.5 | 16 | 5x1.5 | - |
| MMAG2-18N8D0-I | 13 | 20 | 5x1.5 | - |
| MMAG2-24N8D0-I | 19 | 25 | 5x2.5 | - |
| **Кассетный тип** | | | | |
| MCA3I-07NXD0 | - | - | 5x1.5 | - |
| MCA3I-09NXD0 | - | - | 5x1.5 | - |
| MCA3U-12NXD0 | - | - | 5x1.5 | - |
| MCA3U-18NXD0 | - | - | 5x1.5 | - |
| **Канальный тип** | | | | |
| MTIU-07NXD0 | - | - | 5x1.5 | - |
| MTIU-09NXD0 | - | - | 5x1.5 | - |
| MTIU-12NXD0 | - | - | 5x1.5 | - |
| MTIU-18NXD0 | - | - | 5x1.5 | - |
| **Наружный блок** | | | | |
| M2OG-14HFN8-Q | 11.5 | 16 | 5x1.5 | 3x2.5 |
| M2OD-18HFN8-Q | 13 | 16 | 5x1.5 | 3x2.5 |
| M3OF-21HFN8-Q | 15.5 | 20 | 5x1.5 | 3x2.5 |
| M3OF-27HFN8-Q | 17.5 | 20 | 5x1.5 | 3x2.5 |
| M4OE-28HFN8-Q | 19 | 25 | 5x1.5 | 3x2.5 |
| M4OB-36HFN8-Q | 21.5 | 25 | 5x1.5 | 3x2.5 |
| M5OD-42HFN8-Q | 22 | 25 | 5x1.5 | 3x2.5 |

Производитель оставляет за собой право внесения изменений в технические характеристики оборудования без предварительного уведомления.

В таблицах указаны минимальные допустимые параметры при использовании медного кабеля питания.
При монтаже руководствуйтесь реальными условиями эксплуатации, длинами трасс и другими показателями.

# СВОДНАЯ ТАБЛИЦА РЕЖИМОВ

| | | Wi-Fi-контроллер | Инверторная технология | Full DC inverter | Энергоэффективность | Энергосбережение iECO | Электронное управление мощностью GearShift | Режим «Standby» (1Вт) | Фильтр высокой плотности | Комбинированный фильтр | Bio HEPA фильтр | Фотокаталитический фильтр | Самоочистка | 56 °C стерилизация | Режим снижения шума внутреннего блока Silence | Теплый пуск | Ночной режим | Турбо охлаждение | Контроль влажности | Режим Breezeless | 1-100% контроль скорости вентилятора | 12 скоростной вентилятор | Широкоугольные жалюзи | Режим покачивания жалюзи (вверх-вниз) | Режим покачивания жалюзи (вправо-влево) |
|---|---|---|---|---|---|---|---|---|---|---|---|---|---|---|---|---|---|---|---|---|---|---|---|---|---|
| **M2(3,4,5)O**<br>Наружный блок | **R32** | | • | • | A | • | • | | | | | | | | | | | | | | | | | | |
| **MSFA**<br>Настенный тип | **R32**<br>RG10N(2HS)/BGEF | • | • | • | A | • | • | • | • | • | • | | • | • | • | • | • | • | • | • | • | • | • | • | • |
| **MMAG2**<br>Настенный тип | **R32**<br>RG10A(B2S)/BGEF | • | • | • | A | • | • | • | • | | | • | • | | • | • | • | • | • | | | • | • | • | • |
| **MCA3A**<br>Кассетный тип | **R32**<br>RG10F(B)/BGEF | • | • | • | A | • | • | • | | | | | • | | • | • | • | • | • | | | • | • | • | |
| **MTIU**<br>Канальный тип | **R32**<br>KJR-12B/DP(T)-E-2 | • | • | • | A | | | | | | | | • | | • | • | • | • | • | | | • | • | | |

Возможность работы данного оборудования с Wi-Fi-контроллером уточняйте у дистрибьютора.

# И ФУНКЦИЙ

| Объемный воздушный поток 3D | Комфортное воздухораспределение | Локальный комфорт Follow me | Нагрев до 8°C | Охлаждение и обогрев при низких температурах | Запоминание положения жалюзи | Не беспокоить Mute | Автоматическое управление скоростью вентилятора | Управление одним касанием | Таймер | Автоматический выбор режима | Информационный LED дисплей | Любимые настройки | Стабильная температура | Протяженный воздушный поток | Блокировка пульта | I-remote | Герметичный короб платы управления | Метизы из нержавеющей стали | Внешний корпус с тройной защитой | Антикоррозионная защита корпуса наружного блока | Антикоррозионное покрытие теплообменника PrimeGuard™ | Автоматическая оттайка инея | Устойчивость к перепадам напряжения | Аавтоматический перезапуск | Самодиагностика | Автоматическая очистка теплообменника наружного блока | Обнаружение утечки хладагента | 2 варианта подключения | Фильтр предварительной очистки | Встроенный дренажный насос |
|---|---|---|---|---|---|---|---|---|---|---|---|---|---|---|---|---|---|---|---|---|---|---|---|---|---|---|---|---|---|---|
| | | | | | | | | | | | | | | | | | • | • | • | • | • | | • | • | • | • | | | | |
| • | • | • | • | -15°C | • | • | • | • | • | • | • | | • | • | • | • | • | • | • | • | • | • | • | • | • | • | • | • | | |
| • | • | • | • | -15°C | • | • | • | • | • | • | • | | • | • | • | • | • | • | • | • | • | • | • | • | • | • | • | • | | |
| | • | • | • | -15°C | • | • | • | • | • | • | • | • | • | | • | • | • | • | • | • | • | • | • | • | • | • | • | • | • | • |
| | | • | • | -15°C | | • | • | • | • | • | • | | • | | • | • | • | • | • | • | • | • | • | • | • | | • | • | • | |

# ПОЛУПРОМЫШЛЕННЫЕ КОНДИЦИОНЕРЫ

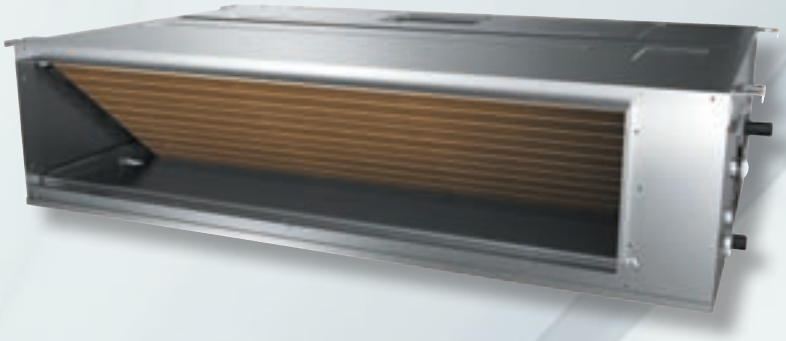


Система **Full DC Inverter** ..... 62

Передовые технологии ..... 74

Технология **снижения шума** ..... 76

**Высокий стандарт** как вызов ..... 78

**MCD1** Кассетный тип, Full DC Inverter, R32 ..... 80

**MCA3U** Кассетный тип 600x600, Full DC Inverter, R32 ..... 84

**MTI(U)** Канальный тип средненапорный, Full DC Inverter, R32 ..... 88

**MUE(U)** Напольно-потолочный тип, Full DC Inverter, R32 ..... 92

**MCD** Кассетный тип, on/off, R410A ..... 96

**MCA3** Кассетный тип 600x600, on/off, R410A ..... 100

**MTI** Канальный тип средненапорный, on/off, R410A ..... 104

**MHG** Канальный тип высоконапорный, on/off, R410A ..... 108

**MUE** Напольно-потолочный тип, on/off, R410A ..... 112

**MFYA** Колонный тип, DC Inverter, R410A ..... 116

**MFPA** Колонный тип, on/off, R410A ..... 120

**MFJ** Колонный тип, on/off, R410A ..... 124

**MFM** Колонный тип, on/off, R410A ..... 128

**MFGD** Колонный тип, on/off, R410A ..... 132

Сводная таблица режимов и функций ..... 136

# СИСТЕМА FULL DC INVERTER

Благодаря системе постоянного тока Full DC inverter энергоэффективность кондиционеров Midea на 20% выше по сравнению с обычными инверторами переменного тока.

Как вершина Full DC inverter Midea, система интеллектуального управления Genius Core поддерживает и гармонизирует работу любой системы.

Благодаря точности обработки текущих температурных данных, микросхема Alpha, с одной стороны, оптимизирует работу инверторного компрессора и вентиляторов до того уровня, который больше всего соответствует фактическим потребностям в охлаждении/обогреве, что приводит к меньшим затратам энергии.

С другой стороны, Alpha может задавать расчетное количество электроэнергии на два двигателя вентилятора, которые синхронизируются с работой компрессора. Динамическая регулировка электроэнергии гарантирует постоянный баланс системы, за счет чего поддерживается высокая производительность, обеспечивается эффективная и стабильная работа при длительной эксплуатации.

## Эксклюзивный электромагнитный двигатель

На двигатель приходится 90% потребляемой мощности кондиционера. Эксклюзивные элементы в электромагнитном двигателе в 3 раза увеличивают магнитный момент и в 5 раз коэрцитивную силу за счет оптимизации конструкции внутри двигателя. Это означает, что он может увеличивать скорость вращения с тем же количеством потребляемой мощности. Таким образом, эффективность такого двигателя улучшается на 3% по сравнению со стандартными инверторами переменного тока или обычным двигателем постоянного тока.

Векторная форма конструкции

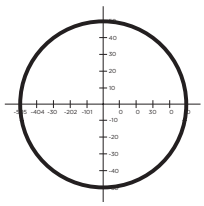

Плавное движение
Высокая эффективность

Традиционный

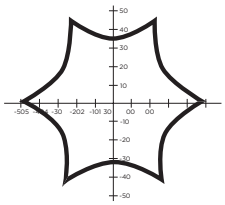

Жесткое движение
Низкая эффективность

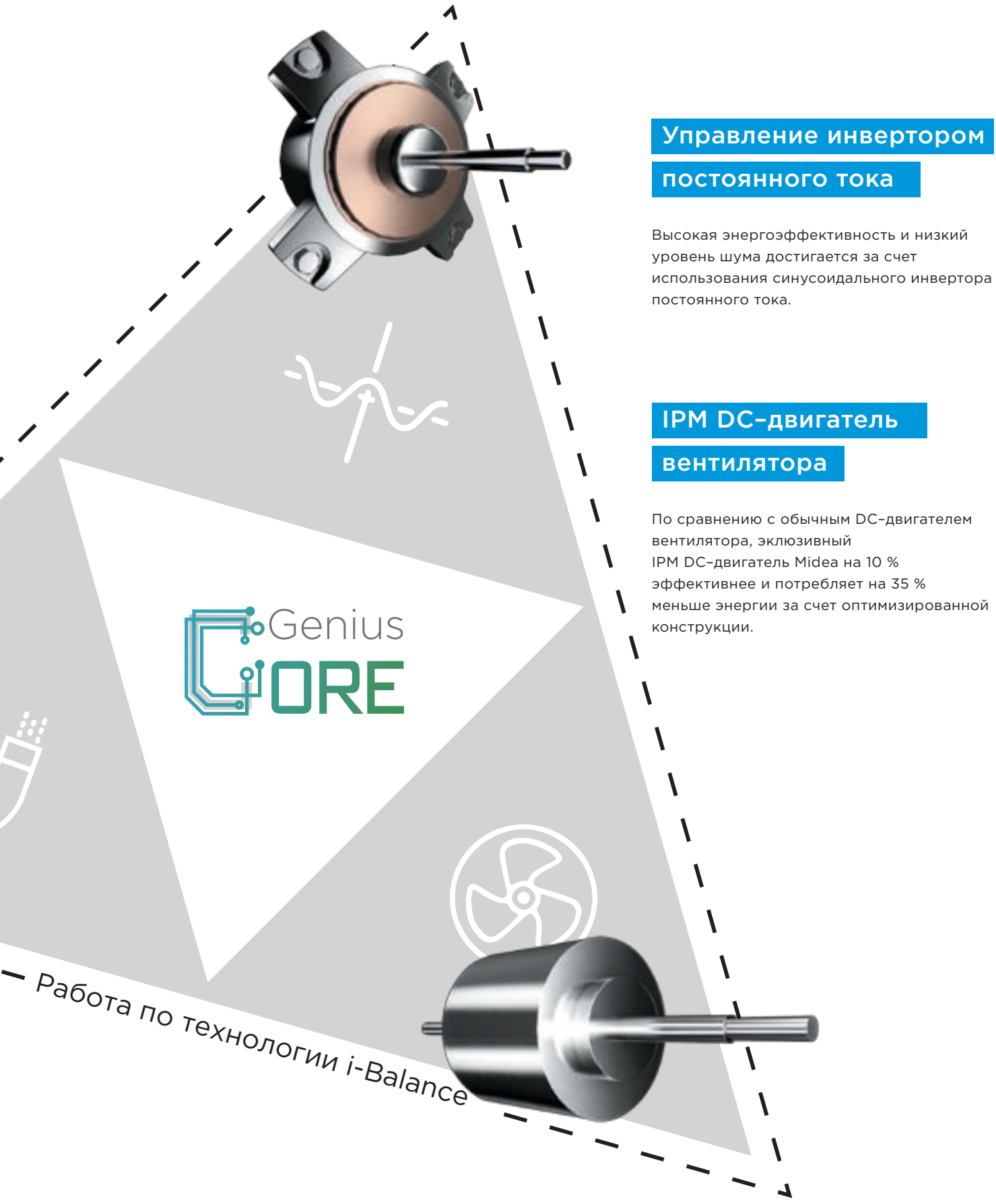


## Управление инвертором постоянного тока

Высокая энергоэффективность и низкий уровень шума достигается за счет использования синусоидального инвертора постоянного тока.

## IPM DC-двигатель вентилятора

По сравнению с обычным DC-двигателем вентилятора, эклюзивный IPM DC-двигатель Midea на 10 % эффективнее и потребляет на 35 % меньше энергии за счет оптимизированной конструкции.

# Используйте технологию наилучшим образом

# ПЕРЕДОВЫЕ ТЕХНОЛОГИИ

## Бионическая форма вентилятора и улучшенная форма решетки и воздуховода

Бионика помогает человеку создавать оригинальные технические системы и технологические процессы на основе идей, найденных и заимствованных у природы. Конструкция лопастей вентилятора Midea может эффективно уменьшить шум и сопротивление воздушному потоку. Оптимизированная решетка и воздуховод обеспечивают тот же объём воздушного потока при снижении потребления электроэнергии на 30%.

Обычная форма лопастей

Лопасти, с высоким статическим давлением

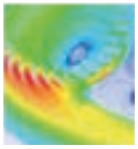

Обычная форма воздушной решетки

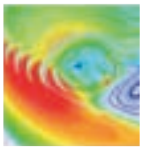

Высокоэффективная форма решетки

## V-PAM (Вектор + I-PAM) инверторное управление

Инверторное управление V-PAM снижает влияние магнитного потока и увеличивает максимальную скорость и эффективность компрессора за счет технологии векторного управления. С помощью этой технологии достигается более высокая эффективность и лучшая производительность при уменьшении габаритов.

## Full DC Inverter

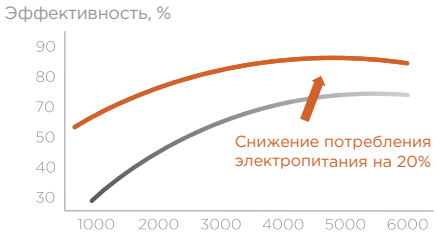


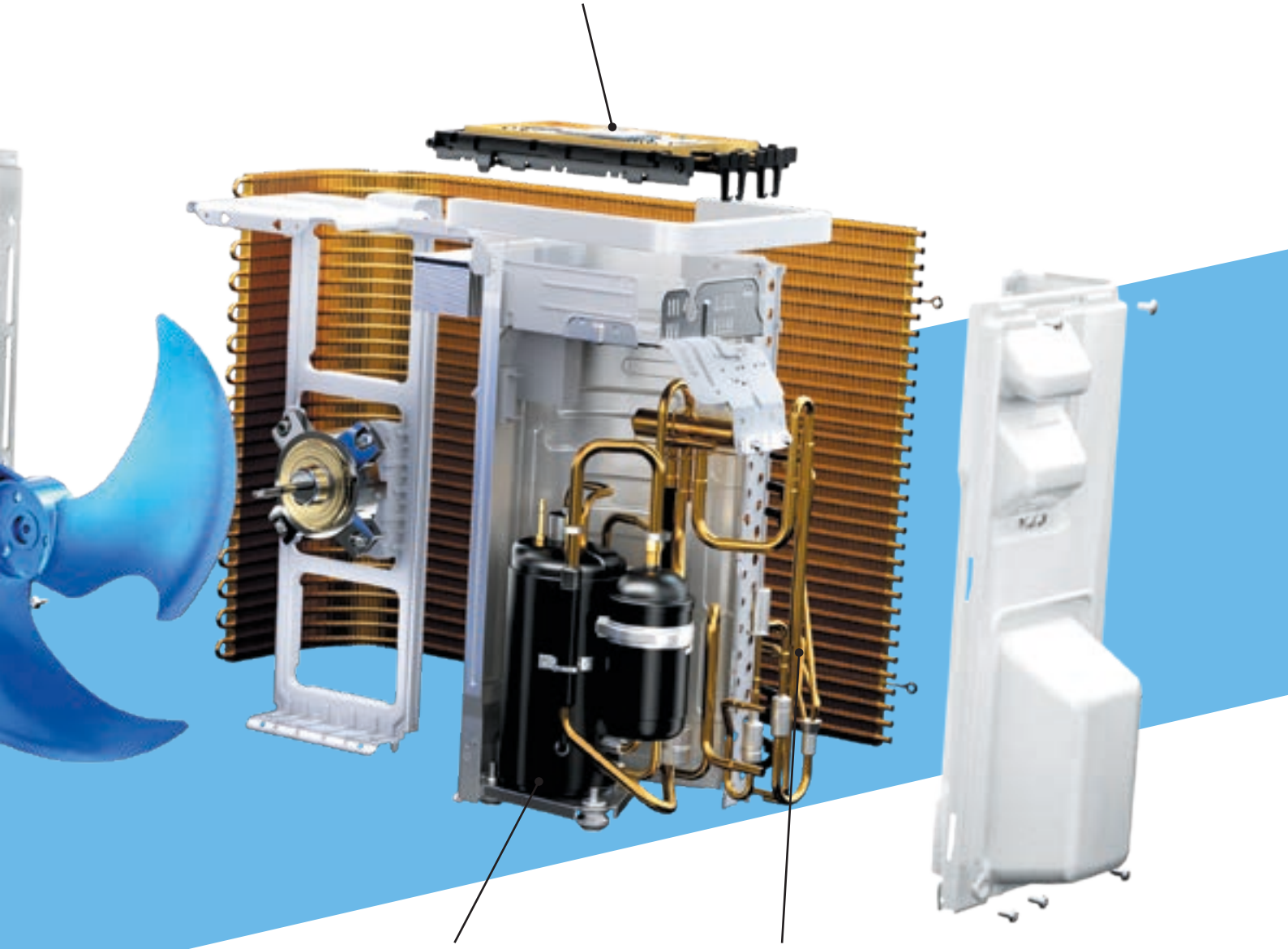

## Двухроторный компрессор

Оба ротора компрессора Twin-Rolling вращаются крайне сбалансированно, что обеспечивает низкую вибрацию и шум.

## Трубки с внутренней канавкой

Увеличенная форма теплообменника при стандартных размерах за счет насечек на внутренней поверхности медных труб. Количество насечек выросло с 45 до 54, что позволило повысить эффективность теплопередачи.

# ТЕХНОЛОГИЯ СНИЖЕНИЯ ШУМА

## Кондиционеры Midea работают с минимальным уровнем шума

### Конструкция вентилятора внутреннего блока

Лопасти вентилятора разработаны с применением бионической технологии и сконструированы на основании изучения особенности полета ночной совы, крыло которой обладает оптимальными аэродинамическими характеристиками при сниженном уровне шума. Конструкция лопастей вентилятора, имитирующая часть крыла ночной совы, может обеспечить увеличенный поток воздуха с минимальным уровнем шума в среднем на 1-3 дБ(А) ниже, чем у премиальных кондиционеров в сегменте.

Обычный тангенциальный вентилятор

Тангенциальный вентилятор Midea "OWL"

*Спецификация может меняться для разных моделей

### Двухроторный компрессор

Оба ротора компрессора Twin-Rolling вращаются крайне сбалансированно, что обеспечивает низкую вибрацию и шум.

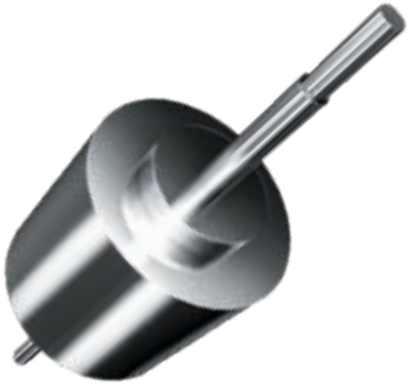

### PM DC-двигатель вентилятора

IPM DC-двигатель Midea на 10% эффективнее при сниженных на 35% габаритных размерах, обеспечивая стабильный воздушный поток при сниженном на 1-3 дБ(А) уровне шума.

### Конструкция с шумоподавлением

Малошумная конструкция воздуховода со встроенным стабилизатором.

22 дБА

БИБЛИОТЕКА

23 дБА

КАНАЛЬНЫЙ ТИП

24 дБА

НАПОЛЬНО-
ПОТОЛОЧНЫЙ
ТИП

26 дБА

ЛЕС

27 дБА

КАССЕТНЫЙ
ТИП

# ВЫСОКИЙ СТАНДАРТ КАК ВЫЗОВ

# 72 часовой тест с водным раствором аммиака

## Высокая устойчивость к коррозии

Midea проводит 72-часовые антикоррозионные испытания медных компонентов, что в 18 раз превышает типовые 4-часовые стандарты испытаний. Результаты показывают, что компоненты Midea в среднем работают в 15 раз лучше по сравнению с конкурентами.

## Высокая устойчивость к коррозии

Теплообменник Midea обладает в 3 раза более высокой коррозионной стойкостью по сравнению с обычным теплообменником.

Запатентованное покрытие PrimeGuard ™ защищает поверхность теплообменника от преждевременного износа и коррозии, обеспечивая при этом высокую эффективность.

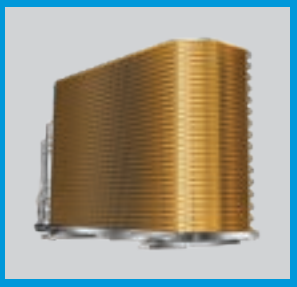

# 1 000

-часов испытаний в солевом тумане

и

# 3 000

-циклов
на смачивание-высыхание

R-32 FULL DC INVERTER

# Кассетный тип MCD1

## Распределение воздушного потока на 360°

Декоративная панель с круговым распределением воздуха обеспечивает быстрое и равномерное охлаждение или нагрев помещения большого объема.

## Оптимизированная конструкция внутреннего блока

Больше места для воздушного канала внутри блока благодаря оптимизированной конструкции водяного насоса, а также увеличению теплообменника на 5%, который обеспечивает более высокую эффективность.

## Бионическая лопасть вентилятора

Бионическая лопасть вентилятора сконструирована на базе изучения полета Ночной совы (Night-Owl), крыло которой обладает оптимальными аэродинамическими свойствами, сводя к минимуму уровень шума.

## Гибкая установка

Дренажный насос может поднимать конденсат на высоту до 750 мм, что увеличивает вариативность монтажа в помещениях с различной конфигурацией подпотолочного пространства.

## Приток свежего воздуха и дополнительные воздуховоды

Возможна организация подачи свежего воздуха в помещение через специально подготовленное отверстие в корпусе блока. Также предусмотрена возможность подключения к блоку дополнительных воздуховодов для подачи воздуха в соседнее помещение.

Полный список режимов и функций модели смотри на стр. 136.

# Кассетный тип

MCD1

MCD1-24HRFNX(GA)

MOX430U-24HFN8-Q(GA)

## Технические характеристики

DW11-BL (опция)*

Энергоэффективность A++

Антикоррозионное покрытие PrimeGuard™

Приток свежего воздуха

Охлаждение на 360°

Встроенный дренажный насос

Охлаждение/нагрев

| ВНУТРЕННИЙ БЛОК | | | MCD1-24HRFNX(GA) | MCD1-36HRFN8(GA) | MCD1-48HRFNX(GA) | MCD1-55HRFNX(GA) |
|---|---|---|---|---|---|---|
| ДЕКОРАТИВНАЯ ПАНЕЛЬ | | | T-MBQ4-04A1 | T-MBQ4-04A1 | T-MBQ4-04A1 | T-MBQ4-04A1 |
| НАРУЖНЫЙ БЛОК | | | MOX430U-24HFN8-Q(GA) | MOD30U-36HFN8-R(GA) | MOE30U-48HFN8-R(GA) | MOE30U-55HFN8-R(GA) |
| Производительность | Охлаждение | кВт | 7.03 (3.30-7.91) | 10.55 (2.70-11.43) | 14.07 (3.52-15.83) | 15.24 (4.10-16.71) |
| | Нагрев | | 7.62 (2.81-8.94) | 11.14 (2.78-12.66) | 16.12 (4.10-17.29) | 18.17 (4.40-19.93) |
| Электропитание | Однофазное | В, Гц, Ф | 220-240, 50, 1 | 380-415, 50, 3 | 380-415, 50, 3 | 380-415, 50, 3 |
| Потребляемая мощность | Охлаждение | кВт | 2.32 (0.78-2.75) | 4.00 (0.89-4.15) | 4.65 (0.80-5.90) | 5.00 (0.98-6.20) |
| | Нагрев | | 1.90 (0.61-2.70) | 3.00 (0.78-4.00) | 4.58 (0.90-5.50) | 5.55 (1.02-6.70) |
| Сезонная эффективность / Класс | Охлаждение (SEER) | | 6.2/A++ | 6.3/A++ | 6.1/A++ | 6.3/A++ |
| | Нагрев (SCOP) | | 4.0/A+ | 3.86/A | 4/A+ | 4/A+ |
| Энергоэффективность/ Класс | Охлаждение (EER) | | 3.03/C | 2.64/D | 3.03/C | 3.05/C |
| | Нагрев (COP) | | 4.01/A | 3.71/A | 3.52/B | 3.27/C |
| Расход воздуха | Макс./сред./мин. | м³/ч | 1300/1140/1000 | 1800/1600/1400 | 1970/1780/1580 | 2000/1850/1650 |
| Уровень шума | Выс./сред./низ. | дБА | 45.5/42.5/39.5/27 | 50/47.5/44.5/39 | 51/48.5/46.5/37.5 | 53/50.5/48/40 |
| Размеры (ШхВхГ) | Внутренний блок | мм | 830x205x830 | 830x245x830 | 830x287x830 | 830x287x830 |
| | Декоративная панель | | 950x55x950 | 950x55x950 | 950x55x950 | 950x55x950 |
| | Наружный блок | | 890x673x342 | 946x810x410 | 952x1333x415 | 952x1333x415 |
| Вес | Внутренний блок | кг | 21.6 | 27.2 | 29.3 | 29.3 |
| | Декоративная панель | | 6 | 6 | 6 | 6 |
| | Наружный блок | | 43.9 | 80.5 | 103.7 | 107 |
| Хладагент | Тип/заправка | кг | R32/1.5 | R32/2.4 | R32/2.9 | R32/3.0 |
| Трубопровод хладагента | Диаметр для жидкости/ газа | мм | 9.52/15.9 | 9.52/15.9 | 9.52/15.9 | 9.52/15.9 |
| | Длина между блоками | м | 50 | 75 | 75 | 75 |
| | Перепад между блоками | | 25 | 30 | 30 | 30 |
| Диапазон рабочих температур | Охлаждение | °C | -15-50 | -15-50 | -15-50 | -15-50 |
| | Нагрев | | -15-24 | -15-24 | -15-24 | -15-24 |
| ИК пульт | В комплекте | | RG10A(B2S)/BGEF | | | |

* Возможность работы данного оборудования с Wi-Fi-контроллером уточняйте у дистрибьютора.

# Монтажные данные

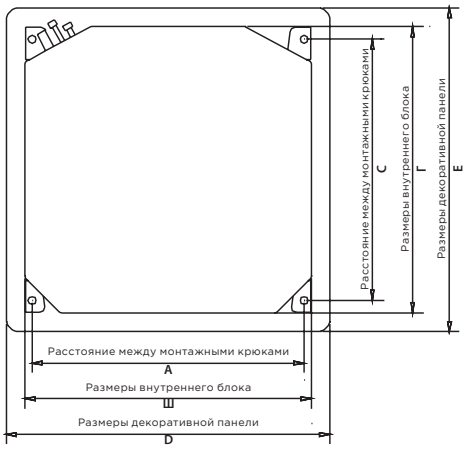


| | Габариты (Ш x В x Г) | | | | | | |
|---|---|---|---|---|---|---|---|
| | Ш | В | Г | A | C | K | L |
| MCD1-24HRFNX(GA) | 830 | 205 | 830 | 770 | 670 | 950 | 950 |
| MCD1-36HRFN8(GA) | 830 | 245 | 830 | 770 | 670 | 950 | 950 |
| MCD1-48HRFNX(GA) | 830 | 287 | 830 | 770 | 670 | 950 | 950 |
| MCD1-55HRFNX(GA) | 830 | 287 | 830 | 770 | 670 | 950 | 950 |

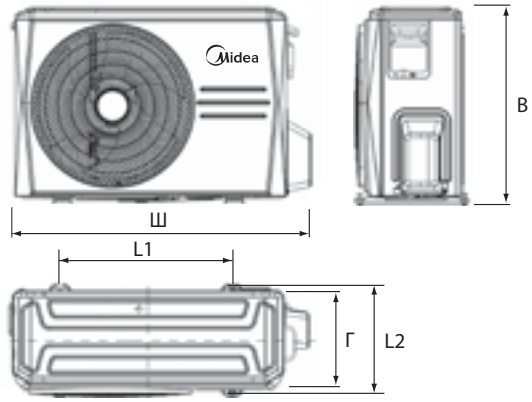


| | Габариты (Ш x В x Г) | | | | |
|---|---|---|---|---|---|
| | Ш | В | Г | L1 | L2 |
| MOX430U-24HFN8-Q(GA) | 890 | 673 | 342 | 663 | 354 |
| MOD30U-36HFN8-R(GA) | 946 | 810 | 410 | 673 | 403 |
| MOE30U-48HFN8-R(GA) | 952 | 1333 | 415 | 634 | 404 |
| MOE30U-55HFN8-R(GA) | 952 | 1333 | 415 | 634 | 404 |

# Блок-схема подключения кондиционера к однофазной сети

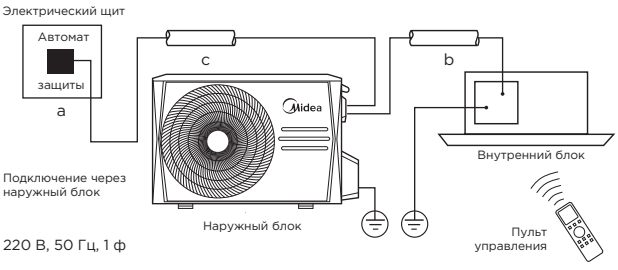


220 В, 50 Гц, 1 ф

| | Макс. рабочий ток, А | Номинал автомата защиты, А | Межблочный кабель, мм² | Силовой кабель, мм² |
|---|---|---|---|---|
| | | a | b | c |
| MCD1-24HRFNX(GA) | 19 | 25 | 4x1.5 | 3x2.5 |

# Блок-схема подключения кондиционера к трехфазной сети

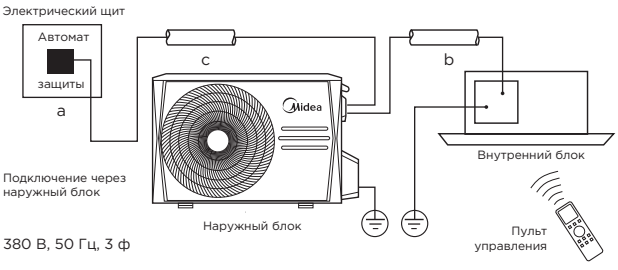


380 В, 50 Гц, 3 ф

| | Макс. рабочий ток, А | Номинал автомата защиты, А | Межблочный кабель, мм² | Силовой кабель, мм² |
|---|---|---|---|---|
| | | a | b | c |
| MCD1-36HRFN8(GA) | 10 | 20 | 4x1.5 | 5x2.5 |
| MCD1-48HRFNX(GA) | 13 | 20 | 4x1.5 | 5x2.5 |
| MCD1-55HRFNX(GA) | 14 | 20 | 4x1.5 | 5x2.5 |

Производитель оставляет за собой право внесения изменений в технические характеристики оборудования без предварительного уведомления.

В таблицах указаны минимальные допустимые параметры при использовании медного кабеля питания.
При монтаже руководствуйтесь реальными условиями эксплуатации, длинами трасс и другими показателями.

R-32 FULL DC INVERTER

# Кассетный тип 600x600 MCA3U

## Распределение воздушного потока на 360°

Декоративная панель с круговым распределением воздуха обеспечивают быстрое и равномерное охлаждение или нагрев помещения большого объема.

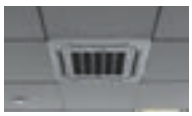

## Компактный дизайн

Огнестойкий электрический отсек полностью выполнен из негорючего пластика с металлическими пластинами, что исключает возможность воспламенения, а также попадание влаги. Корпус меньшего размера позволяет размещать кассетный блок в модуле стандартного подвесного потолка 600x600 без перекрытия соседних ячеек и выступа декоративной панели.

## Запоминание положения заслонки

При включении блока горизонтальные жалюзи автоматически перемещаются в то же положение, в котором они находились.

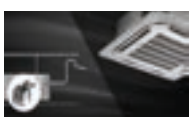

## Гибкая установка

Дренажный насос может поднимать конденсат на высоту до 750 мм, что увеличивает вариативность монтажа в помещениях с различной конфигурацией подпотолочного пространства.

## Приток свежего воздуха и дополнительные воздуховоды

Возможна организация подачи свежего воздуха в помещение через специально подготовленное отверстие в корпусе блока. Также предусмотрена возможность подключения к блоку дополнительных воздуховодов для подачи воздуха в соседнее помещение.

Полный список режимов и функций модели смотри на стр. 136.

R-32 FULL DC INVERTER

# Кассетный тип 600x600

# MCA3U

MCA3U-12HRFNX(GA)

MOX230-12HFN8-Q(GA)

## Технические характеристики

DW11-BL (опция)*

Энергоэффективность A++

Антикоррозионное покрытие PrimeGuard™

Компактные размеры

Охлаждение на 360°

Встроенный дренажный насос

Охлаждение/нагрев

| ВНУТРЕННИЙ БЛОК | | | MCA3U-12HRFNX(GA) | MCA3U-18HRFNX(GA) |
|---|---|---|---|---|
| ДЕКОРАТИВНАЯ ПАНЕЛЬ | | | T-MBQ-03C3 | T-MBQ-03C3 |
| НАРУЖНЫЙ БЛОК | | | MOX230-12HFN8-Q(GA) | MOX330U-18HFN8-Q(GA) |
| Производительность | Охлаждение | кВт | 3.52 (0.85-4.11) | 5.28 (2.90-5.59) |
| | Нагрев | | 3.81 (0.47-4.31) | 5.57 (2.37-6.10) |
| Электропитание | Однофазное | В, Гц, Ф | 220-240, 50, 1 | 220-240, 50, 1 |
| Потребляемая мощность | Охлаждение | кВт | 1.01 (0.17-1.43) | 1.63 (0.72-2.09) |
| | Нагрев | | 1.02 (0.12-1.38) | 1.54 (0.70-1.93) |
| Сезонная эффективность / Класс | Охлаждение (SEER) | | 6.6/A++ | 6.3/A++ |
| | Нагрев (SCOP) | | 4.1/A+ | 4.0/A+ |
| Энергоэффективность/ Класс | Охлаждение (EER) | | 3.49/A | 3.23/A |
| | Нагрев (COP) | | 3.74/A | 3.62/A |
| Расход воздуха | Макс./сред./мин. | м³/ч | 620/510/420 | 720/620/500 |
| Уровень шума | Выс./сред./низ. | дБА | 41/36/33/25.5 | 43/39.5/35.5/29 |
| Размеры (ШхВхГ) | Внутренний блок | мм | 570x260x570 | 570x260x570 |
| | Декоративная панель | | 647x50x647 | 647x50x647 |
| | Наружный блок | | 765x555x303 | 805x554x330 |
| Вес | Внутренний блок | кг | 16.3 | 16 |
| | Декоративная панель | | 2.5 | 2.5 |
| | Наружный блок | | 26.6 | 32.5 |
| Хладагент | Тип/заправка | кг | R32/0.72 | R32/1.5 |
| Трубопровод хладагента | Диаметр для жидкости/ газа | мм | 6.35/12.7 | 6.35/12.7 |
| | Длина между блоками | м | 25 | 30 |
| | Перепад между блоками | | 10 | 20 |
| Диапазон рабочих температур | Охлаждение | °C | -15-50 | -15-50 |
| | Нагрев | | -15-24 | -15-24 |
| ИК пульт | В комплекте | | RG10A(B2S)/BGEF | |

* Возможность работы данного оборудования с Wi-Fi-контроллером уточняйте у дистрибьютора.

# Монтажные данные

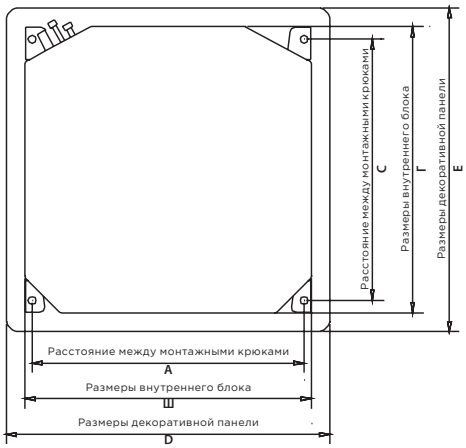


| | Габариты (Ш x В x Г) | | | | | | |
|---|---|---|---|---|---|---|---|
| | Ш | В | Г | A | C | D | E |
| MCA3U-12HRFNX(GA) | 570 | 260 | 570 | 545 | 523 | 647 | 647 |
| MCA3U-18HRFNX(GA) | 570 | 260 | 570 | 545 | 523 | 647 | 647 |

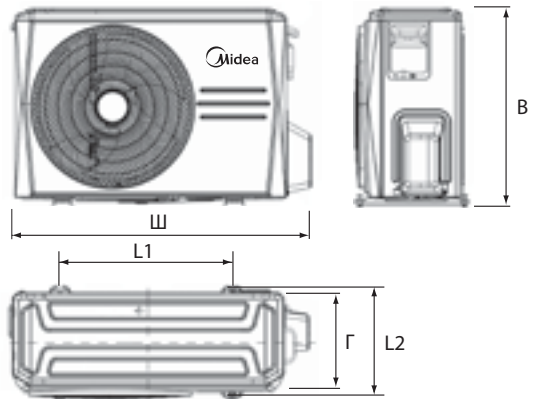


| | Габариты (Ш x В x Г) | | | | |
|---|---|---|---|---|---|
| | Ш | В | Г | L1 | L2 |
| MOX230-12HFN8-Q(GA) | 805 | 554 | 330 | 514 | 340 |
| MOX330U-18HFN8-Q(GA) | 805 | 554 | 330 | 514 | 340 |

# Блок-схема подключения кондиционера к однофазной сети

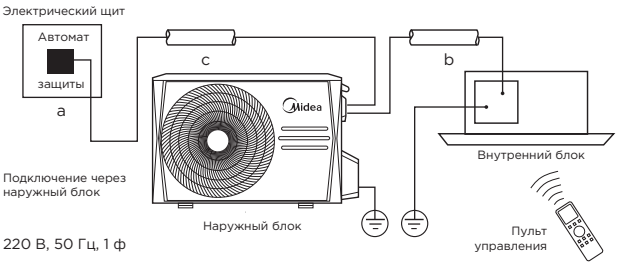


| | Макс. рабочий ток, А | Номинал автомата защиты, А | Межблочный кабель, мм² | Силовой кабель, мм² |
|---|---|---|---|---|
| | | a | b | c |
| MCA3U-12HRFNX(GA) | 9 | 16 | 4x1.5 | 3x2.5 |
| MCA3U-18HRFNX(GA) | 13.5 | 20 | 4x1.5 | 3x2.5 |

Производитель оставляет за собой право внесения изменений в технические характеристики оборудования без предварительного уведомления.

В таблицах указаны минимальные допустимые параметры при использовании медного кабеля питания.
При монтаже руководствуйтесь реальными условиями эксплуатации, длинами трасс и другими показателями.

R-32 FULL DC INVERTER

# Канальный тип MTI(U)
## средненапорный

### Небольшой вес и компактная конструкция

Полное изменение конструкции позволило значительно уменьшить габариты блоков, благодаря чему требуется меньше пространства для монтажа.

### Высокое статическое давление до 160 Па

Благодаря новому эксцентриковому вентилятору этот блок может быть использован для обеспечения комфортного микроклимата даже в помещениях больших размеров.

### Антикоррозионное покрытие PrimeGuard™

Уникальное антикоррозионное покрытие теплообменника внутреннего и наружного блока выдерживает воздействие морского воздуха, дождя и других агрессивных сред. Оно также эффективно предотвращает размножение бактерий и повышает эффективность теплообменника.

### Приток свежего воздуха

Возможна подача свежего воздуха в помещение через специально подготовленное отверстие в корпусе блока.

Полный список режимов и функций модели смотри на стр. 136.

# Канальный тип средненапорный

MTI(U)

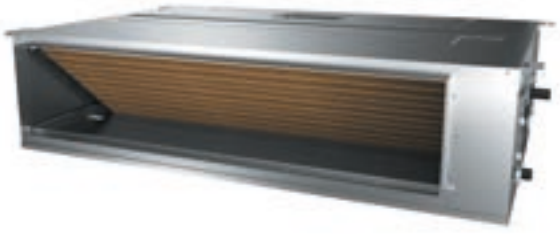

MTIU-18HWFNX(GA)

MOX330U-18HFN8-Q(GA)

## Технические характеристики

DW11-BL (опция)*

Энергоэффективность A++

Антикоррозионное покрытие PrimeGuard™

Компактные размеры

Автоматический перезапуск

Фильтр предварительной очистки

Охлаждение/нагрев

| ВНУТРЕННИЙ БЛОК | | | MTIU-12HWFNX(GA) | MTIU-18HWFNX(GA) | MTI-24HWFNX(GA) | MTI-36HWFNX(GA) | MTI-48HWFNX(GA) | MTI-55HWFNX(GA) |
|---|---|---|---|---|---|---|---|---|
| НАРУЖНЫЙ БЛОК | | | MOX230-12HFN8-Q(GA) | MOX330U-18HFN8-Q(GA) | MOX430U-24HFN8-Q(GA) | MOD30U-36HFN8-R(GA) | MOE30U-48HFN8-R(GA) | MOE30U-55HFN8-R(GA) |
| Производительность | Охлаждение | кВт | 3.52 (0.53-3.99) | 5.28 (2.55-5.86) | 7.03 (3.28-8.16) | 10.55 (2.73-11.78) | 14.07 (3.52-15.53) | 15.24 (4.10-17.29) |
| | Нагрев | | 3.81 (1.00-4.39) | 5.57 (2.20-6.15) | 7.62 (2.81-8.49) | 11.72 (2.78-12.84) | 16.12 (4.10-18.17) | 18.17 (4.40-20.52) |
| Электропитание | Однофазное | В, Гц, Ф | 220-240, 50, 1 | 220-240, 50, 1 | 220-240, 50, 1 | 380-415, 50, 3 | 380-415, 50, 3 | 380-415, 50, 3 |
| Потребляемая мощность | Охлаждение | кВт | 1.05 (0.16-1373) | 1.53 (0.71-2.15) | 2.19 (0.75-2.96) | 4.00 (0.89-4.20) | 4.80 (0.88-6.00) | 5.25 (1.03-6.65) |
| | Нагрев | | 1.04 (0.30-1.39) | 1.51 (0.74-1.76) | 1.90 (0.64-2.58) | 3.25 (0.78-4.00) | 4.50 (0.95-5.70) | 5.15 (0.95-6.60) |
| Сезонная эффективность / Класс | Охлаждение (SEER) | | 6.5/A++ | 6.5/A++ | 6.2/A++ | 6.1/A++ | 6.1/A++ | 6.1/A++ |
| | Нагрев (SCOP) | | 4.0/A+ | 4.0/A+ | 4.0/A+ | 4.0/A+ | 3.8/A | 4.0/A+ |
| Энергоэффективность/ Класс | Охлаждение (EER) | | 3.34/A | 3.45/A | 3.21/A | 2.64/D | 2.93/C | 2.90/C |
| | Нагрев (COP) | | 3.67/A | 3.69/A | 4.01/A | 3.61/A | 3.58/B | 3.53/B |
| Расход воздуха | Макс./сред./мин. | м³/ч | 600/480/300 | 911/706.3/515.2 | 1229/1035/825.1 | 2100/1800/1500 | 2400/2040/1680 | 2600/2210/1820 |
| Внешнее статическое давление | | Па | 60 | 100 | 160 | 160 | 160 | 160 |
| Уровень шума | Выс./сред./низ. | дБА | 34.5/30.5/29/23 | 41/38/34/26 | 42/40/37/27 | 49.5/48/46/42.5 | 50/49/47/42 | 52.5/49/47 |
| Размеры (ШхВхГ) | Внутренний блок | мм | 700x200x450 | 880x210x674 | 1100x249x774 | 1360x249x774 | 1200x300x874 | 1200x300x874 |
| | Наружный блок | | 765x555x303 | 805x554x330 | 890x673x342 | 946x810x410 | 952x1333x415 | 952x1333x415 |
| Вес | Внутренний блок | кг | 17.8 | 24.4 | 32.3 | 40.5 | 47.6 | 47.4 |
| | Наружный блок | | 26.6 | 32.5 | 43.9 | 80.5 | 103.7 | 107 |
| Хладагент | Тип/заправка | кг | R32/0.72 | R32/1.15 | R32/1.5 | R32/2.4 | R32/2.9 | R32/3.0 |
| Трубопровод хладагента | Диаметр для жидкости/ газа | мм | 6.35/12.7 | 6.35/12.7 | 9.52/15.9 | 9.52/15.9 | 9.52/15.9 | 9.52/15.9 |
| | Длина между блоками | м | 25 | 30 | 50 | 75 | 75 | 75 |
| | Перепад между блоками | м | 10 | 20 | 25 | 30 | 30 | 30 |
| Диапазон рабочих температур | Охлаждение | °C | -15-50 | -15-50 | -15-50 | -15-50 | -15-50 | -15-50 |
| | Нагрев | | -15-24 | -15-24 | -15-24 | -15-24 | -15-24 | -15-24 |
| ИК пульт | В комплекте | | KJR-12B/DP(T)-E-2 | | | | | |

* Возможность работы данного оборудования с Wi-Fi-контроллером уточняйте у дистрибьютора.

# Монтажные данные

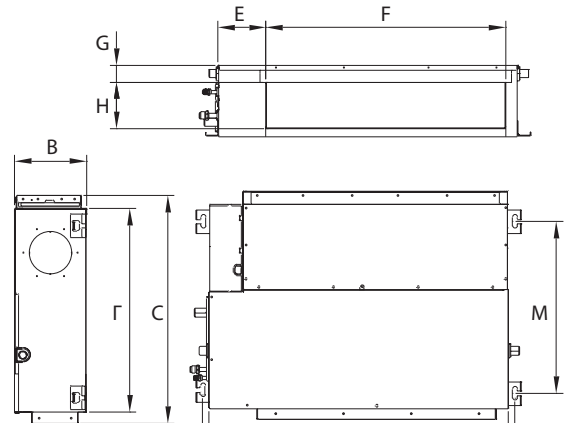


| | Габариты (Ш x В x Г) | | | | | | | | | |
|---|---|---|---|---|---|---|---|---|---|---|
| | Ш | В | Г | C | E | F | G | H | L | M |
| MTIU-12HWFNX(GA) | 700 | 200 | 450 | 506 | 137 | 537 | 30 | 152 | 741 | 360 |
| MTIU-18HWFNX(GA) | 880 | 210 | 600 | 674 | 140 | 706 | 50 | 136 | 920 | 508 |
| MTI-24HWFNX(GA) | 1100 | 249 | 700 | 774 | 140 | 926 | 50 | 175 | 1140 | 598 |
| MTI-36HWFNX(GA) | 1360 | 249 | 700 | 774 | 140 | 1186 | 50 | 175 | 1400 | 598 |
| MTI-48HWFNX(GA) | 1200 | 300 | 800 | 874 | 123 | 1044 | 50 | 227 | 1240 | 697 |
| MTI-55HWFNX(GA) | 1200 | 300 | 800 | 874 | 123 | 1044 | 50 | 227 | 1240 | 697 |

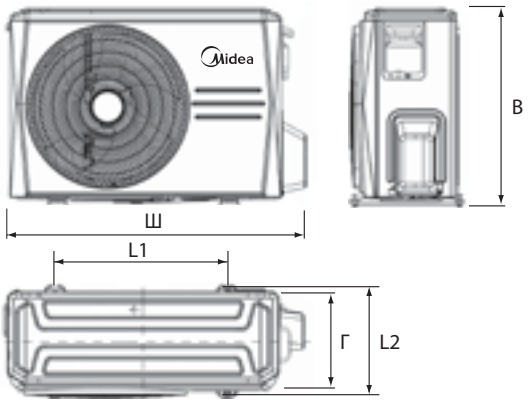


| | Габариты (Ш x В x Г) | | | | |
|---|---|---|---|---|---|
| | Ш | В | Г | L1 | L2 |
| MOX230-12HFN8-Q(GA) | 805 | 554 | 330 | 514 | 340 |
| MOX330U-18HFN8-Q(GA) | 805 | 554 | 330 | 514 | 340 |
| MOX430U-24HFN8-Q(GA) | 890 | 673 | 342 | 663 | 354 |
| MOD30U-36HFN8-R(GA) | 946 | 810 | 410 | 673 | 403 |
| MOE30U-48HFN8-R(GA) | 952 | 1333 | 415 | 634 | 404 |
| MOE30U-55HFN8-R(GA) | 952 | 1333 | 415 | 634 | 404 |

# Блок-схема подключения кондиционера к однофазной сети

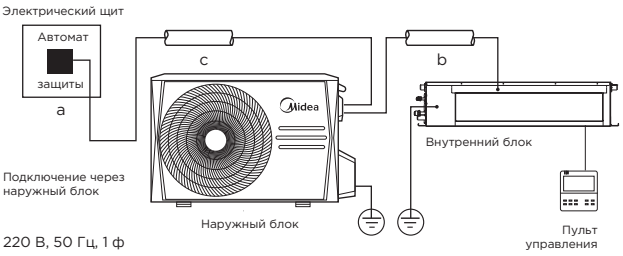


220 В, 50 Гц, 1 ф

| | Макс. рабочий ток, А | Номинал автомата защиты, А | Межблочный кабель, мм² | Силовой кабель, мм² |
|---|---|---|---|---|
| | | a | b | c |
| MTIU-12HWFNX(GA) | 9 | 16 | 4x1.5 | 3x2.5 |
| MTIU-18HWFNX(GA) | 13.5 | 20 | 4x1.5 | 3x2.5 |
| MTI-24HWFNX(GA) | 19 | 25 | 4x1.5 | 3x2.5 |

# Блок-схема подключения кондиционера к трехфазной сети

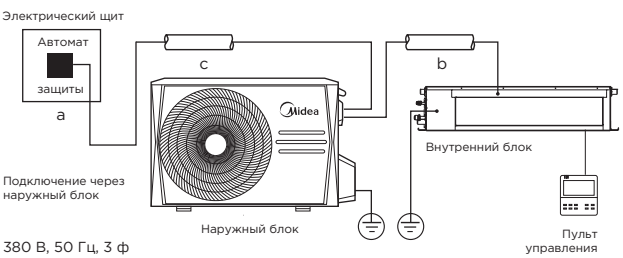


380 В, 50 Гц, 3 ф

| | Макс. рабочий ток, А | Номинал автомата защиты, А | Межблочный кабель, мм² | Силовой кабель, мм² |
|---|---|---|---|---|
| | | a | b | c |
| MTI-36HWFNX(GA) | 10 | 20 | 4x1.5 | 5x2.5 |
| MTI-48HWFNX(GA) | 13 | 20 | 4x1.5 | 5x2.5 |
| MTI-55HWFNX(GA) | 14 | 20 | 4x1.5 | 5x2.5 |

Производитель оставляет за собой право внесения изменений в технические характеристики оборудования без предварительного уведомления.

В таблицах указаны минимальные допустимые параметры при использовании медного кабеля питания.
При монтаже руководствуйтесь реальными условиями эксплуатации, длинами трасс и другими показателями.

R-32 FULL DC INVERTER

# Напольно-потолочный тип

MUE(U)

### 3D-объемный воздушный поток

Устройство имеет функцию автоматического качания горизонтальных и вертикальных заслонок, что обеспечивает равномерный и комфортный воздушный поток.

### Простота обслуживания

Более 60% деталей и узлов (крыльчатки вентиляторов, пластиковые корпуса, металлические детали) универсальные для всех 3-х типоразмеров корпусов, что значительно упрощает обслуживание и ремонт.

### Приток свежего воздуха

Возможна подача свежего воздуха в помещение через специально подготовленное отверстие в корпусе блока.

### Запоминание положения заслонки

При включении блока горизонтальные жалюзи автоматически перемещаются в то же положение, в котором они находились.

### Антикоррозионное покрытие PrimeGuard™

Уникальное антикоррозионное покрытие теплообменника внутреннего и наружного блока выдерживает воздействие морского воздуха, дождя и других агрессивных сред. Оно также эффективно предотвращает размножение бактерий и повышает эффективность теплообменника.

Полный список режимов и функций модели смотри на стр. 136.

# Напольно-потолочный тип

MUE(U)

MUEU-18HRFNX(GA)

MOX330U-18HFN8-Q(GA)

## Технические характеристики

DW11-BL (опция)*

Энергоэффек-тивность A++

GearShift

Самоочистка

Автоматический перезапуск

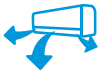

Объемный воздушный поток

Охлаждение/нагрев

| ВНУТРЕННИЙ БЛОК | | | MUEU-18HRFNX(GA) | MUE-24HRFNX(GA) | MUE-36HRFNX(GA) | MUE-48HRFNX(GA) | MUE-55HRFNX(GA) |
|---|---|---|---|---|---|---|---|
| НАРУЖНЫЙ БЛОК | | | MOX330U-18HFN8-Q(GA) | MOX430U-24HFN8-Q(GA) | MOD30U-36HFN8-R(GA) | MOE30U-48HFN8-R(GA) | MOE30U-55HFN8-R(GA) |
| Производительность | Охлаждение | кВт | 5.28 (2.71-5.86) | 7.03 (3.22-7.77) | 10.55 (2.73-11.78) | 14.07 (3.52-15.24) | 15.83 (4.10-16.71) |
| | Нагрев | | 5.57 (2.42-6.30) | 7.62 (2.72-8.29) | 11.72 (2.81-12.78) | 16.12 (4.10-17.00) | 18.17 (4.40-19.64) |
| Электропитание | Однофазное | В, Гц, Ф | 220-240, 50, 1 | 220-240, 50, 1 | 220-240, 50, 1 | 380-415, 50, 3 | 380-415, 50, 3 |
| Потребляемая мощность | Охлаждение | кВт | 1.45 (0.67-2.03) | 2.30 (0.75-2.93) | 4.00 (0.89-4.30) | 5.00 (0.90-5.95) | 5.65 (1.10-6.65) |
| | Нагрев | | 1.50 (0.54-1.64) | 2.05 (0.65-2.85) | 3.35 (0.78-3.95) | 5.10 (1.00-6.05) | 6.05 (1.05-7.10) |
| Сезонная эффективность / Класс | Охлаждение (SEER) | | 6.2/A++ | 6.1/A++ | 6.2/A++ | 6.1/A++ | 6.1/A++ |
| | Нагрев (SCOP) | | 4/A+ | 4/A+ | 4.1/A+ | 3.8/A | 4/A+ |
| Энергоэффективность/ Класс | Охлаждение (EER) | | 3.64/A | 3.06/B | 2.64/D | 2.81/C | 2.80/D |
| | Нагрев (COP) | | 3.71/A | 3.72/A | 3.50/B | 3.16/D | 3.00/D |
| Расход воздуха | Макс./сред./мин. | м³/ч | 958/839/723 | 1192/1023/853 | 1955/1728/1504 | 2100/1850/1600 | 2200/1950/1650 |
| Уровень шума | Выс./сред./низ. | дБА | 43.5/41/36.5/24 | 49/46/43/32 | 51/47.5/44.5/39 | 53/50/45/36 | 54/50.5/46.5/38 |
| Размеры (ШхВхГ) | Внутренний блок | мм | 1068x235x675 | 1068x235x675 | 1650x235x675 | 1650x235x675 | 1650x235x675 |
| | Наружный блок | | 805x554x330 | 890x673x342 | 946x810x410 | 952x1333x415 | 952x1333x415 |
| Вес | Внутренний блок | кг | 28 | 28 | 41.5 | 41.7 | 42.3 |
| | Наружный блок | | 32.5 | 43.9 | 80.5 | 103.7 | 107 |
| Хладагент | Тип/заправка | кг | R32/1.15 | R32/1.5 | R32/2.4 | R32/2.9 | R32/3.0 |
| Трубопровод хладагента | Диаметр для жидкости/ газа | мм | 6.35/12.7 | 9.52/15.9 | 9.52/15.9 | 9.52/15.9 | 9.52/15.9 |
| | Длина между блоками | м | 30 | 50 | 75 | 75 | 75 |
| | Перепад между блоками | м | 20 | 25 | 30 | 30 | 30 |
| Диапазон рабочих температур | Охлаждение | °C | -15-50 | -15-50 | -15-50 | -15-50 | -15-50 |
| | Нагрев | | -15-24 | -15-24 | -15-24 | -15-24 | -15-24 |
| ИК пульт | В комплекте | | RG10A(B2S)/BGEF | | | | |

* Возможность работы данного оборудования с Wi-Fi-контроллером уточняйте у дистрибьютора.

# Монтажные данные

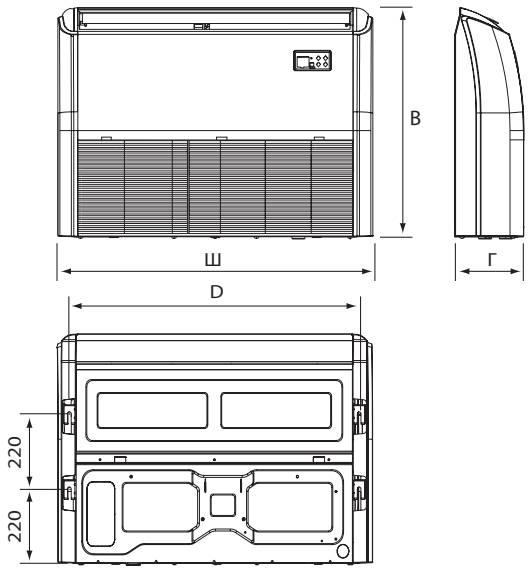


| | Габариты (Ш x В x Г) | | | |
|---|---|---|---|---|
| | Ш | В | Г | D |
| MUEU-18HRFNX(GA) | 1068 | 675 | 235 | 983 |
| MUE-24HRFNX(GA) | 1068 | 675 | 235 | 983 |
| MUE-36HRFNX(GA) | 1285 | 675 | 235 | 1200 |
| MUE-48HRFNX(GA) | 1650 | 675 | 235 | 1565 |
| MUE-55HRFNX(GA) | 1650 | 675 | 235 | 1565 |

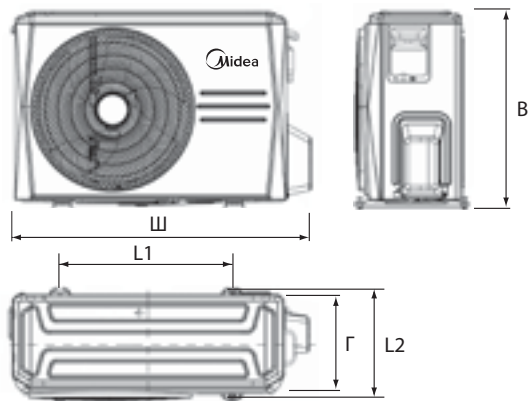


| | Габариты (Ш x В x Г) | | | | |
|---|---|---|---|---|---|
| | Ш | В | Г | L1 | L2 |
| MOX330U-18HFN8-Q(GA) | 805 | 554 | 330 | 514 | 340 |
| MOX430U-24HFN8-Q(GA) | 890 | 673 | 342 | 663 | 354 |
| MOD30U-36HFN8-R(GA) | 946 | 810 | 410 | 673 | 403 |
| MOE30U-48HFN8-R(GA) | 952 | 1333 | 415 | 634 | 404 |
| MOE30U-55HFN8-R(GA) | 952 | 1333 | 415 | 634 | 404 |

# Блок-схема подключения кондиционера к сети электропитания

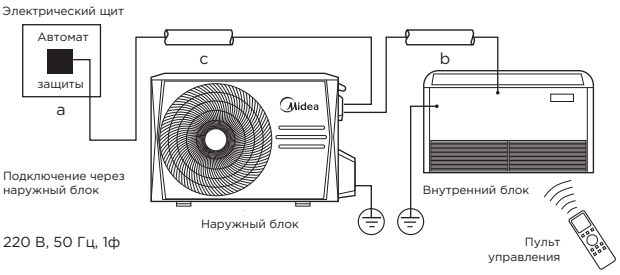


| | Макс. рабочий ток, А | Номинал автомата защиты, А | Межблочный кабель, мм² | Силовой кабель, мм² |
|---|---|---|---|---|
| | | a | b | c |
| MUEU-18HRFNX(GA) | 13.5 | 20 | 4x1.5 | 3x2.5 |
| MUE-24HRFNX(GA) | 19 | 25 | 4x1.5 | 3x2.5 |

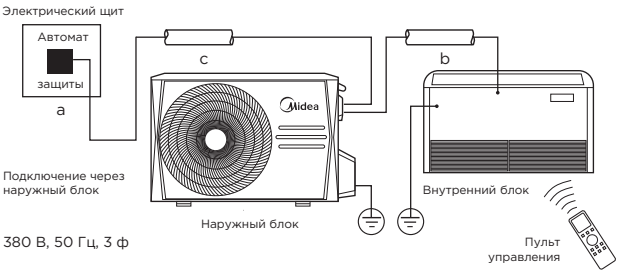


| | Макс. рабочий ток, А | Номинал автомата защиты, А | Межблочный кабель, мм² | Силовой кабель, мм² |
|---|---|---|---|---|
| | | a | b | c |
| MUE-36HRFNX(GA) | 10 | 20 | 4x1.5 | 5x2.5 |
| MUE-48HRFNX(GA) | 13 | 20 | 4x1.5 | 5x2.5 |
| MUE-55HRFNX(GA) | 14 | 20 | 4x1.5 | 5x2.5 |

Производитель оставляет за собой право внесения изменений в технические характеристики оборудования без предварительного уведомления.

В таблицах указаны минимальные допустимые параметры при использовании медного кабеля питания.
При монтаже руководствуйтесь реальными условиями эксплуатации, длинами трасс и другими показателями.

R410A ON/OFF

# Кассетный тип MCD

## Распределение воздушного потока на 360°

Декоративная панель с круговым распределением воздуха обеспечивают быстрое и равномерное охлаждение или нагрев помещения большого объема.

## Гибкая установка

Дренажный насос может поднимать конденсат на высоту до 750 мм, что увеличивает вариативность монтажа в помещениях с различной конфигурацией подпотолочного пространства.

## Свежий воздух

Наружный воздух может быть подан через соединительный воздуховод в помещение, в котором улучшится качество воздуха и установится здоровая атмосфера

## Запоминание положения заслонки

При включении блока горизонтальные жалюзи автоматически перемещаются в то же положение, в котором они находились.

## Антикоррозионное покрытие PrimeGuard™

Уникальное антикоррозионное покрытие теплообменника внутреннего и наружного блока выдерживает воздействие морского воздуха, дождя и других агрессивных сред. Оно также эффективно предотвращает размножение бактерий и повышает эффективность теплообменника.

Полный список режимов и функций модели смотри на стр. 136.

R410A ON/OFF

# Кассетный тип

# MCD

MCD-36HRN1-R

MOU-36HN1-R

## Технические характеристики

DW11-BL (опция)*

Приток свежего воздуха

Охлаждение на 360°

Встроенный дренажный насос

Охлаждение/нагрев

| ВНУТРЕННИЙ БЛОК | | | MCD-24HRN1-Q | MCD-36HRN1-R | MCD-48HRN1-R | MCD-60HRN1-R |
|---|---|---|---|---|---|---|
| ДЕКОРАТИВНАЯ ПАНЕЛЬ | | | T-MBQ-02M4 | T-MBQ-02M4 | T-MBQ-02M4 | T-MBQ-02M4 |
| НАРУЖНЫЙ БЛОК | | | MOU-24HN1-Q | MOU-36HN1-R | MOU-48HN1-RR | MOU-55HN1-R |
| Производительность | Охлаждение | кВт | 7.03 | 10.55 | 14.07 | 16.12 |
| | Нагрев | | 7.62 | 10.55 | 15.24 | 17.88 |
| Электропитание | Однофазное | В, Гц, Ф | 220-240, 50, 1 | 380-415, 50, 3 | 380-415, 50, 3 | 380-415, 50, 3 |
| Потребляемая мощность | Охлаждение | кВт | 2.6 | 3.60 | 5.19 | 6.27 |
| | Нагрев | | 2.40 | 3.65 | 4.76 | 5.84 |
| Энергоэффективность/ Класс | Охлаждение (EER) | | 2.71/D | 2.93/C | 2.71/D | 2.57/E |
| | Нагрев (COP) | | 3.18/D | 2.89/D | 3.2/D | 3.06/D |
| Расход воздуха | Макс./сред./мин. | м³/ч | 1200/1050/900 | 1731/1494/1297 | 1990/1566/1305 | 1962/1541/1357 |
| Уровень шума | Выс./сред./низ. | дБА | 50/45/41 | 52/48/45 | 54/48/45 | 53/47/46 |
| Размеры (ШхВхГ) | Внутренний блок | мм | 840x205x840 | 840x245x840 | 840x245x840 | 840x287x840 |
| | Декоративная панель | | 950x55x950 | 950x55x950 | 950x55x950 | 950x55x950 |
| | Наружный блок | | 842x695x324 | 946x810x410 | 900x1170x350 | 900x1170x350 |
| Вес | Внутренний блок | кг | 22.1 | 24.9 | 27 | 29 |
| | Декоративная панель | | 5.4 | 5 | 5.4 | 5.4 |
| | Наружный блок | | 52.7 | 77.1 | 98.6 | 99.7 |
| Хладагент | Тип/заправка | кг | R410A/1.8 | R410A/2.85 | R410A/3.3 | R410A/3.3 |
| Трубопровод хладагента | Диаметр для жидкости/ газа | мм | 9.52/15.9 | 9.52/19.1 | 9.52/19.1 | 9.52/19.1 |
| | Длина между блоками | м | 25 | 30 | 50 | 50 |
| | Перепад между блоками | | 15 | 20 | 30 | 30 |
| Диапазон рабочих температур | Охлаждение | °C | 18-43 (-40-43)* | 18-43 (-40-43)* | 18-43 (-40-43)* | 18-43 (-40-43)* |
| | Нагрев | | -7-24 | -7-24 | -7-24 | -7-24 |
| ИК пульт | В комплекте | | RG10B(B2)/BGEF | | | |

* Возможность работы данного оборудования с Wi-Fi-контроллером уточняйте у дистрибьютора.

# Монтажные данные

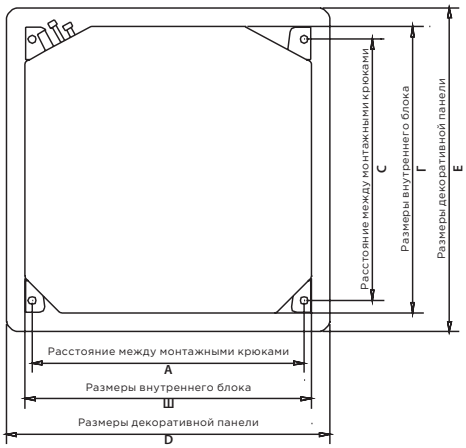


| | Габариты (Ш x В x Г) | | | | | | |
|---|---|---|---|---|---|---|---|
| | Ш | В | Г | A | C | D | E |
| MCD-24HRN1-Q | 840 | 205 | 840 | 780 | 680 | 950 | 950 |
| MCD-36HRN1-R | 840 | 245 | 840 | 780 | 680 | 950 | 950 |
| MCD-48HRN1-R | 840 | 245 | 840 | 780 | 680 | 950 | 950 |
| MCD-60HRN1-R | 840 | 287 | 840 | 780 | 680 | 950 | 950 |

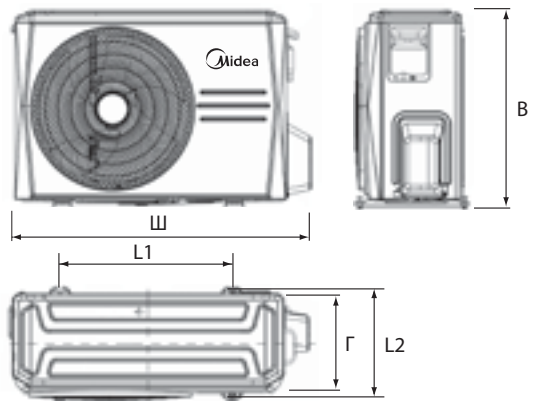


| | Габариты (Ш x В x Г) | | | | |
|---|---|---|---|---|---|
| | Ш | В | Г | L1 | L2 |
| MOU-24HN1-Q | 845 | 702 | 363 | 540 | 350 |
| MOU-36HN1-R | 946 | 810 | 410 | 673 | 403 |
| MOU-48HN1-RR | 900 | 1170 | 443 | 590 | 378 |
| MOU-55HN1-R | 900 | 1170 | 443 | 590 | 378 |

# Блок-схема подключения кондиционера к однофазной сети

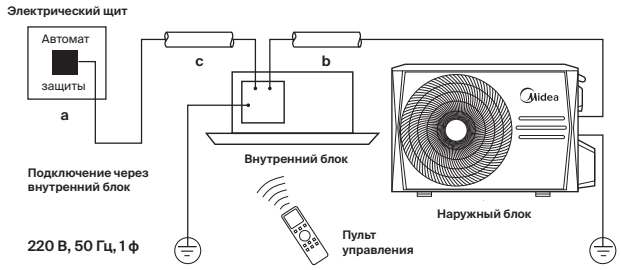


| | Макс. рабочий ток, А | Номинал автомата защиты, А | Межблочный кабель, мм² | Силовой кабель, мм² |
|---|---|---|---|---|
| | | a | b | c |
| MCD-24HRN1-Q | 18 | 25 | 3x2.5+3x2.5 +2x1.5 (э) | 3x2.5 |

# Блок-схема подключения кондиционера к трехфазной сети

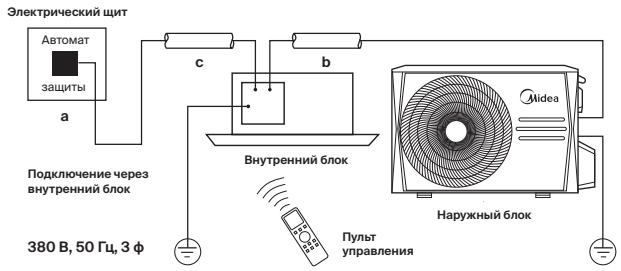


| | Макс. рабочий ток, А | Номинал автомата защиты, А | Межблочный кабель, мм² | Силовой кабель, мм² |
|---|---|---|---|---|
| | | a | b | c |
| MCD-36HRN1-R | 7 | 20 | 5x2.5+3x2.5 | 5x2.5 |
| MCD-48HRN1-R | 11 | 20 | 5x2.5+3x2.5 | 5x2.5 |
| MCD-60HRN1-R | 12.6 | 20 | 5x2.5+3x2.5 | 5x2.5 |

Производитель оставляет за собой право внесения изменений в технические характеристики оборудования без предварительного уведомления.

В таблицах указаны минимальные допустимые параметры при использовании медного кабеля питания.
При монтаже руководствуйтесь реальными условиями эксплуатации, длинами трасс и другими показателями.

R410A ON/OFF

# Кассетный тип MCA3 600x600

## Распределение воздушного потока на 360°

Декоративная панель с круговым распределением воздуха обеспечивают быстрое и равномерное охлаждение или нагрев помещения большого объема.

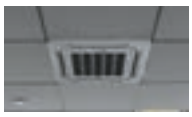

## Компактный дизайн

Огнестойкий электрический отсек полностью выполнен из негорючего пластика с металлическими пластинами, что исключает возможность воспламенения, а также попадание влаги. Корпус меньшего размера позволяет размещать кассетный блок в модуле стандартного подвесного потолка 600x600 без перекрытия соседних ячеек и выступа декоративной панели.

## Запоминание положения заслонки

При включении блока горизонтальные жалюзи автоматически перемещаются в то же положение, в котором они находились.

## Гибкая установка

Дренажный насос может поднимать конденсат на высоту до 750 мм, что увеличивает вариативность монтажа в помещениях с различной конфигурацией подпотолочного пространства.

## Приток свежего воздуха и дополнительные воздуховоды

Возможна организация подачи свежего воздуха в помещение через специально подготовленное отверстие в корпусе блока. Также предусмотрена возможность подключения к блоку дополнительных воздуховодов для подачи воздуха в соседнее помещение.

Полный список режимов и функций модели смотри на стр. 136.

R410A ON/OFF

# Кассетный тип 600x600

MCA3

MCA3-12HRN1-Q

MOU-12HN1-Q

## Технические характеристики

DW11-BL (опция)*

Компактные размеры

Охлаждение на 360°

Встроенный дренажный насос

Охлаждение/нагрев

| ВНУТРЕННИЙ БЛОК | | | MCA3-12HRN1-Q | MCA3-18HRN1-Q |
|---|---|---|---|---|
| ДЕКОРАТИВНАЯ ПАНЕЛЬ | | | T-MBQ4-03E | T-MBQ4-03E |
| НАРУЖНЫЙ БЛОК | | | MOU-12HN1-Q | MOU-18HN1-Q |
| Производительность | Охлаждение | кВт | 3.66 | 5.36 |
| | Нагрев | | 3.81 | 5.57 |
| Электропитание | Однофазное | В, Гц, Ф | 220-240, 50, 1 | 380-415, 50, 3 |
| Потребляемая мощность | Охлаждение | кВт | 1.35 | 1.98 |
| | Нагрев | | 1.32 | 1.72 |
| Энергоэффективность/ Класс | Охлаждение (EER) | | 2.71/D | 2.71/D |
| | Нагрев (COP) | | 2.89/D | 3.24/C |
| Расход воздуха | Макс./сред./мин. | м³/ч | 650/550/430 | 810/650/530 |
| Уровень шума | Выс./сред./низ. | дБА | 42/38/36 | 48/41/36 |
| Размеры (ШхВхГ) | Внутренний блок | мм | 570x260x570 | 570x260x570 |
| | Декоративная панель | | 647x50x647 | 647x50x647 |
| | Наружный блок | | 770x555x300 | 770x555x300 |
| Вес | Внутренний блок | кг | 16.3 | 16.5 |
| | Декоративная панель | | 2.6 | 2.6 |
| | Наружный блок | | 34.0 | 36.5 |
| Хладагент | Тип/заправка | кг | R410A/1.0 | R410A/1.5 |
| Трубопровод хладагента | Диаметр для жидкости/ газа | мм | 6.35/12.7 | 6.35/12.7 |
| | Длина между блоками | м | 18 | 25 |
| | Перепад между блоками | | 8 | 15 |
| Диапазон рабочих температур | Охлаждение | °C | 18-43 (-40-43)* | 18-43 (-40-43)* |
| | Нагрев | | -7-24 | -7-24 |
| ИК пульт | В комплекте | | RG10B(B2)/BGEF | |

* Возможность работы данного оборудования с Wi-Fi-контроллером уточняйте у дистрибьютора.

# Монтажные данные

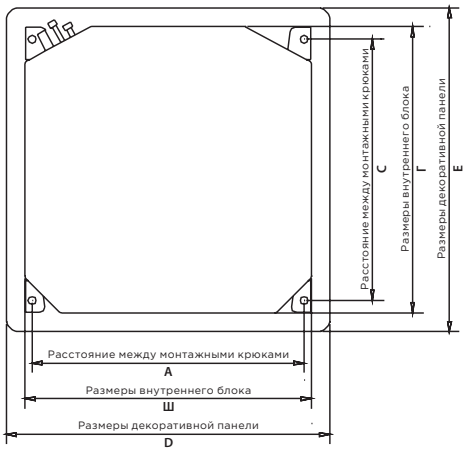


| | Габариты (Ш x В x Г) | | | | | | |
|---|---|---|---|---|---|---|---|
| | Ш | В | Г | A | C | D | E |
| MCA3-12HRN1-Q | 570 | 260 | 570 | 545 | 523 | 647 | 647 |
| MCA3-18HRN1-Q | 570 | 260 | 570 | 545 | 523 | 647 | 647 |

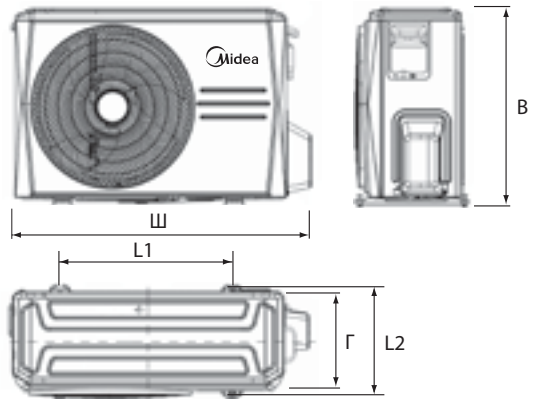


| | Габариты (Ш x В x Г) | | | | |
|---|---|---|---|---|---|
| | Ш | В | Г | L1 | L2 |
| MOU-12HN1-Q | 800 | 554 | 333 | 514 | 340 |
| MOU-18HN1-Q | 845 | 702 | 363 | 540 | 350 |

# Блок-схема подключения кондиционера к однофазной сети

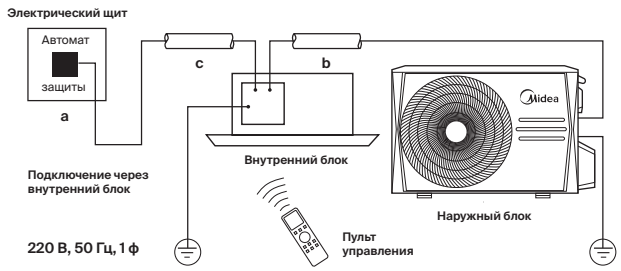


| | Макс. рабочий ток, А | Номинал автомата защиты, А | Межблочный кабель, мм² | Силовой кабель, мм² |
|---|---|---|---|---|
| | | a | b | c |
| MCA3-12HRN1-Q | 8.5 | 16 | 5x2.5 | 3x2.5 |
| MCA3-18HRN1-Q | 15 | 20 | 3x2.5+3x2.5 +2x1.5(э) | 3x2.5 |

Производитель оставляет за собой право внесения изменений в технические характеристики оборудования без предварительного уведомления.

В таблицах указаны минимальные допустимые параметры при использовании медного кабеля питания.
При монтаже руководствуйтесь реальными условиями эксплуатации, длинами трасс и другими показателями.

R410A ON/OFF

# Канальный тип MTI
## средненапорный

### Небольшой вес и компактная конструкция

Полное изменение конструкции позволило значительно уменьшить габариты блоков, благодаря чему требуется меньше пространства для монтажа.

### Высокое статическое давление до 160 Па

Благодаря новому эксцентриковому вентилятору этот блок может быть использован для обеспечения комфортного микроклимата даже в помещениях больших размеров.

### Легко очищаемый фильтр

Для простоты очистки фильтр легко снимается и устанавливается.

### Антикоррозионное покрытие PrimeGuard™

Уникальное антикоррозионное покрытие теплообменника внутреннего и наружного блока выдерживает воздействие морского воздуха, дождя и других агрессивных сред. Оно также эффективно предотвращает размножение бактерий и повышает эффективность теплообменника.

### Приток свежего воздуха

Возможна подача свежего воздуха в помещение через специально подготовленное отверстие в корпусе блока.

Полный список режимов и функций модели смотри на стр. 136.

R410A ON/OFF

# Канальный тип
# средненапорный

MTI

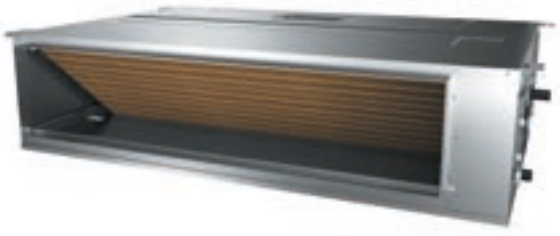

MTI-18HWN1-Q

MOU-18HN1-Q

## Технические характеристики

DW11-BL (опция)*

Компактные размеры

Фильтр пред-варительной очистки

Автоматический перезапуск

Охлаждение/нагрев

| ВНУТРЕННИЙ БЛОК | | | MTI-18HWN1-Q | MTI-24HWN1-Q | MTI-36HWN1-R | MTI-48HWN1-R | MTI-60HWN1-R |
|---|---|---|---|---|---|---|---|
| НАРУЖНЫЙ БЛОК | | | MOU-18HN1-Q | MOU-24HN1-Q | MOU-36HN1-R | MOU-48HN1-RR | MOU-55HN1-R |
| Производительность | Охлаждение | кВт | 5.28 | 7.03 | 10.55 | 14.07 | 16.12 |
| | Нагрев | | 5.57 | 7.62 | 10.84 | 16.12 | 17.58 |
| Электропитание | Однофазное | В, Гц, Ф | 220-240, 50, 1 | 220-240, 50, 1 | 380-415, 50, 3 | 380-415, 50, 3 | 380-415, 50, 3 |
| Потребляемая мощность | Охлаждение | кВт | 2.20 | 2.87 | 3.65 | 5.35 | 6.36 |
| | Нагрев | | 1.75 | 2.30 | 3.32 | 4.82 | 5.54 |
| Энергоэффективность/ Класс | Охлаждение (EER) | | 2.40/F | 2.65/D | 2.89/C | 2.63/D | 2.53/E |
| | Нагрев (COP) | | 3.18/D | 3.05/D | 3.27/C | 3.35/C | 3.17/D |
| Расход воздуха | Макс./сред./мин. | м³/ч | 978/814/731 | 1359/1177/965 | 1804/1372/1149 | 2150/1800/1400 | 2400/1850/1490 |
| Внешнее статическое давление | | Па | 80 | 80 | 100 | 160 | 160 |
| Уровень шума | Выс./сред./низ. | дБА | 44/42/39 | 44/40/38 | 49/43/41 | 48/45/41 | 52/47/45 |
| Размеры (ШхВхГ) | Внутренний блок | мм | 880x210x674 | 1100x249x774 | 1100x249x774 | 1100x249x774 | 1200x300x874 |
| | Наружный блок | | 770x555x300 | 845x702x363 | 946x810x410 | 900x1170x350 | 900x1170x350 |
| Вес | Внутренний блок | кг | 23.8 | 32.2 | 32.2 | 46 | 46 |
| | Наружный блок | | 36.5 | 52.7 | 77.1 | 98.6 | 99.7 |
| Хладагент | Тип/заправка | кг | R410A/1.5 | R410A/1.8 | R410A/2.85 | R410A/3.3 | R410A/3.3 |
| Трубопровод хладагента | Диаметр для жидкости/ газа | мм | 6.35/12.7 | 9.52/15.9 | 9.52/19.1 | 9.52/19.1 | 9.52/19.1 |
| | Длина между блоками | м | 25 | 25 | 30 | 50 | 50 |
| | Перепад между блоками | м | 15 | 15 | 20 | 30 | 30 |
| Диапазон рабочих температур | Охлаждение | °C | 18-43 (-40-43)* | 18-43 (-40-43)* | 18-43 (-40-43)* | 18-43 (-40-43)* | 18-43 (-40-43)* |
| | Нагрев | | -7-24 | -7-24 | -7-24 | -7-24 | -7-24 |
| ИК пульт | В комплекте | | KJR-12B/DP(T)-E-2-05 | | | | |

* Возможность работы данного оборудования с Wi-Fi-контроллером уточняйте у дистрибьютора.

# Монтажные данные

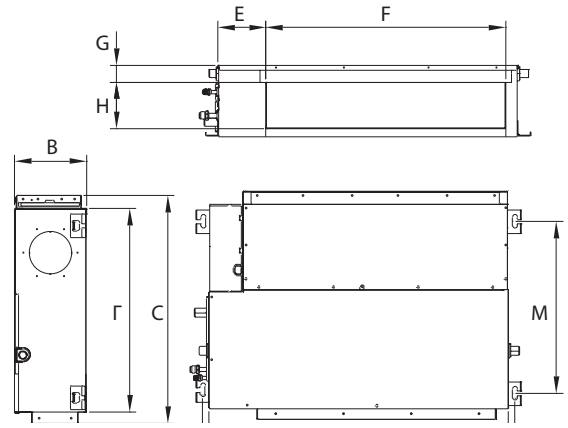


| | Габариты (Ш x В x Г) | | | | | | | | | |
|---|---|---|---|---|---|---|---|---|---|---|
| | Ш | В | Г | D | E | F | G | H | I | J |
| MTI-18HWN1-Q | 880 | 210 | 674 | 600 | 136 | 706 | 190 | 782 | 920 | 508 |
| MTI-24HWN1-Q | 1100 | 249 | 774 | 700 | 175 | 926 | 228 | 1001 | 1140 | 598 |
| MTI-36HWN1-R | 1100 | 249 | 774 | 700 | 175 | 926 | 228 | 1001 | 1140 | 598 |
| MTI-48HWN1-R | 1200 | 300 | 874 | 800 | 227 | 1044 | 280 | 1101 | 1240 | 697 |
| MTI-60HWN1-R | 1200 | 300 | 874 | 800 | 227 | 1044 | 280 | 1101 | 1240 | 697 |

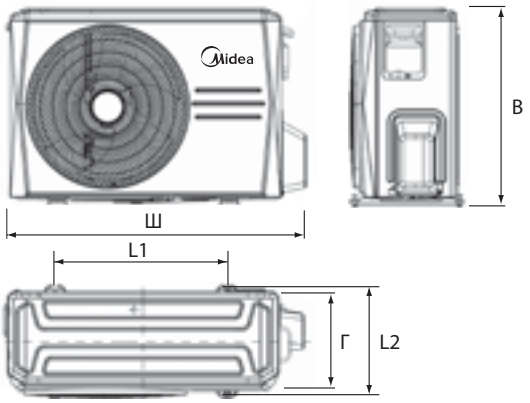


| | Габариты (Ш x В x Г) | | | | |
|---|---|---|---|---|---|
| | Ш | В | Г | L1 | L2 |
| MOU-18HN1-Q | 845 | 702 | 363 | 540 | 350 |
| MOU-24HN1-Q | 845 | 702 | 363 | 540 | 350 |
| MOU-36HN1-R | 946 | 810 | 410 | 673 | 403 |
| MOU-48HN1-RR | 900 | 1170 | 443 | 590 | 378 |
| MOU-55HN1-R | 900 | 1170 | 443 | 590 | 378 |

# Блок-схема подключения кондиционера к однофазной сети

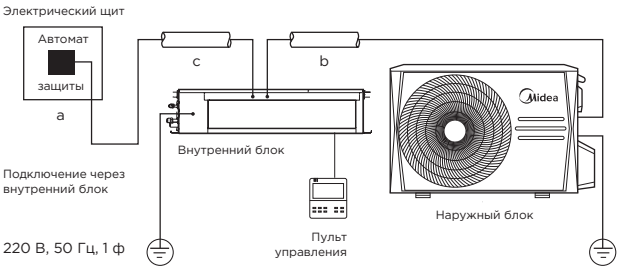


| | Макс. рабочий ток, А | Номинал автомата защиты, А | Межблочный кабель, мм² | Силовой кабель, мм² |
|---|---|---|---|---|
| | | a | b | c |
| MTI-18HWN1-Q | 15 | 20 | 3x2.5+3x2.5 +2x1.5(э) | 3x2.5 |
| MTI-24HWN1-Q | 18 | 25 | 3x2.5+3x2.5 +2x1.5(э) | 3x2.5 |

# Блок-схема подключения кондиционера к трехфазной сети

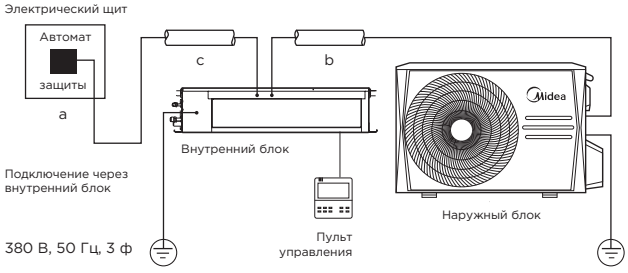


| | Макс. рабочий ток, А | Номинал автомата защиты, А | Межблочный кабель, мм² | Силовой кабель, мм² |
|---|---|---|---|---|
| | | a | b | c |
| MTI-36HWN1-R | 7 | 20 | 5x2.5+3x2.5 | 5x2.5 |
| MTI-48HWN1-R | 11 | 20 | 5x2.5+3x2.5 | 5x2.5 |
| MTI-60HWN1-R | 12.6 | 20 | 5x2.5+3x2.5 | 5x2.5 |

Производитель оставляет за собой право внесения изменений в технические характеристики оборудования без предварительного уведомления.

В таблицах указаны минимальные допустимые параметры при использовании медного кабеля питания.
При монтаже руководствуйтесь реальными условиями эксплуатации, длинами трасс и другими показателями.

R410A ON/OFF

# Канальный тип MHG
## высоконапорный

### Общее решение для больших помещений

Благодаря высокому статическому давлению до 200 Па можно реализовать идеальные решения для больших помещений различной формы.

### Компактный размер и лёгкий вес

Компактный и легкий внутренний блок с высотой 460 мм был разработан благодаря уменьшению конструкции основной рамы и общего снижения веса материала.

### Легко очищаемый фильтр

Для простоты очистки фильтр легко снимается и устанавливается.

### Антикоррозионное покрытие PrimeGuard™

Уникальное антикоррозионное покрытие теплообменника внутреннего и наружного блока выдерживает воздействие морского воздуха, дождя и других агрессивных сред. Оно также эффективно предотвращает размножение бактерий и повышает эффективность теплообменника.

### Приток свежего воздуха

Возможна подача свежего воздуха в помещение через специально подготовленное отверстие в корпусе блока.

Полный список режимов и функций модели смотри на стр. 136.

R410A ON/OFF

# Канальный тип
## высоконапорный

MHG

MHG-48HWN1-R(A)

MOU-48HN1-RR

## Технические характеристики

DW11-BL (опция)*

Приток свежего воздуха

Фильтр предварительной очистки

Автоматический перезапуск

Охлаждение/нагрев

| ВНУТРЕННИЙ БЛОК | | | MHG-48HWN1-R(A) | MHG-60HWN1-R(A) |
|---|---|---|---|---|
| НАРУЖНЫЙ БЛОК | | | MOU-48HN1-RR | MOU-55HN1-R |
| Производительность | Охлаждение | кВт | 14.07 | 16.12 |
| | Нагрев | | 16.12 | 17.58 |
| Электропитание | Однофазное | В, Гц, Ф | 380-420, 50, 3 | 380-415, 50, 3 |
| Потребляемая мощность | Охлаждение | кВт | 5.75 | 6.59 |
| | Нагрев | | 4.82 | 5.73 |
| Энергоэффективность/ Класс | Охлаждение (EER) | | 2.45/E | 2.45/E |
| | Нагрев (COP) | | 3.35/C | 3.07/D |
| Расход воздуха | Макс./сред./мин. | м³/ч | 2650/1850/1450 | 2650/1850/1450 |
| Внешнее статическое давление | | Па | 200 | 200 |
| Уровень шума | Выс./сред./низ. | дБА | 51/45/42 | 51/45/42 |
| Размеры (ШхВхГ) | Внутренний блок | мм | 1200x380x625 | 1200x380x625 |
| | Наружный блок | | 900x1170x350 | 900x1170x350 |
| Вес | Внутренний блок | кг | 52 | 52 |
| | Наружный блок | | 98.6 | 99.7 |
| Хладагент | Тип/заправка | кг | R410A/3.3 | R410A/3.3 |
| Трубопровод хладагента | Диаметр для жидкости/ газа | мм | 9.52/19.1 | 9.52/19.1 |
| | Длина между блоками | м | 50 | 50 |
| | Перепад между блоками | м | 30 | 30 |
| Диапазон рабочих температур | Охлаждение | °C | 18-43 (-40-43)* | 18-43 (-40-43)* |
| | Нагрев | | -7-24 | -7-24 |
| ИК пульт | В комплекте | | KJR-12B/DP(T)-E-2-05 | |

* Возможность работы данного оборудования с Wi-Fi-контроллером уточняйте у дистрибьютора.

# Монтажные данные

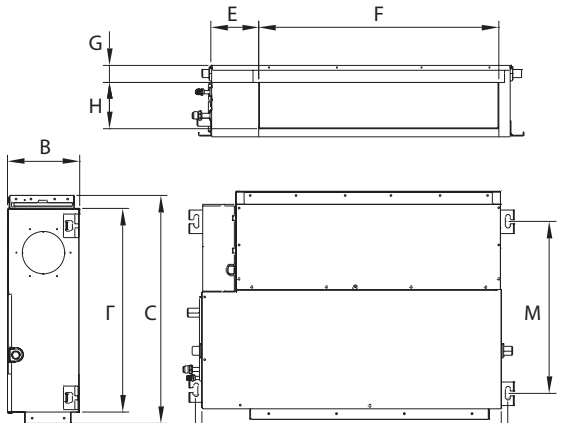


| | Габариты (Ш x В x Г) | | | | |
|---|---|---|---|---|---|
| | Ш | В | Г | A | C |
| MHG-48HWN1-R(A) | 1200 | 380 | 625 | 495 | 1236 |
| MHG-60HWN1-R(A) | 1200 | 380 | 625 | 495 | 1236 |

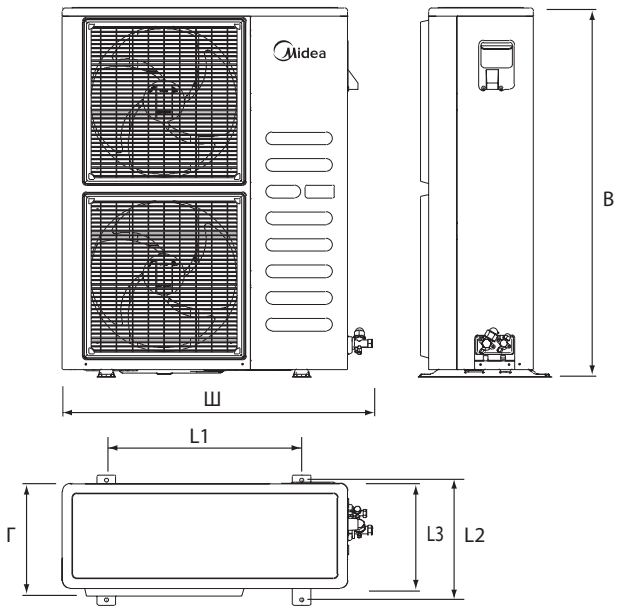


| | Габариты (Ш x В x Г) | | | | | |
|---|---|---|---|---|---|---|
| | Ш | В | Г | L1 | L2 | L3 |
| MOU-48HN1-RR | 900 | 1170 | 350 | 590 | 378 | 330 |
| MOU-55HN1-R | 900 | 1170 | 350 | 590 | 378 | 330 |

# Блок-схема подключения кондиционера к трехфазной сети

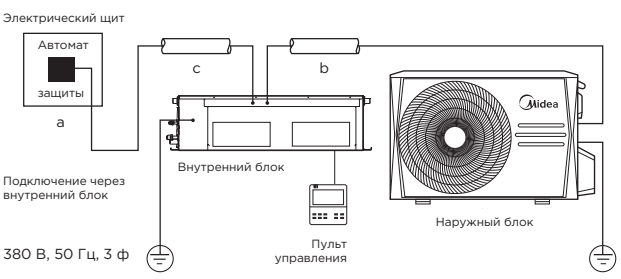


| | Макс. рабочий ток, А | Номинал автомата защиты, А | Межблочный кабель, мм² | Силовой кабель, мм² |
|---|---|---|---|---|
| | | a | b | c |
| MHG-48HWN1-R(A) | 11 | 20 | 5x2.5+3x2.5 | 5x2.5 |
| MHG-60HWN1-R(A) | 12.6 | 20 | 5x2.5+3x2.5 | 5x2.5 |

Производитель оставляет за собой право внесения изменений в технические характеристики оборудования без предварительного уведомления.

В таблицах указаны минимальные допустимые параметры при использовании медного кабеля питания.
При монтаже руководствуйтесь реальными условиями эксплуатации, длинами трасс и другими показателями.

R410A ON/OFF

# Напольно-потолочный тип

MUE

## 2 способа установки

### 3D-объемный воздушный поток

Устройство имеет функцию автоматического качания горизонтальных и вертикальных заслонок, что обеспечивает равномерный и комфортный воздушный поток.

### Простота обслуживания

Более 60% деталей и узлов (крыльчатки вентиляторов, пластиковые корпуса, металлические детали) универсальные для всех 3-х типоразмеров корпусов, что значительно упрощает обслуживание и ремонт.

### Приток свежего воздуха

Возможна подача свежего воздуха в помещение через специально подготовленное отверстие в корпусе блока.

### Запоминание положения заслонки

При включении блока горизонтальные жалюзи автоматически перемещаются в то же положение, в котором они находились.

Полный список режимов и функций модели смотри на стр. 136.

R410A ON/OFF

# Напольно-потолочный тип

MUE

MUE-18HRN1-Q

MOU-18HN1-Q

## Технические характеристики

DW11-BL (опция)*

Самоочистка

Автоматический перезапуск

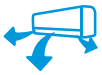

Объемный воздушный поток

Охлаждение/нагрев

| ВНУТРЕННИЙ БЛОК | | | MUE-18HRN1-Q | MUE-24HRN1-Q | MUE-36HRN1-R | MUE-48HRN1-R(A) | MUE-60HRN1-R |
|---|---|---|---|---|---|---|---|
| НАРУЖНЫЙ БЛОК | | | MOU-18HN1-Q | MOU-24HN1-Q | MOU-36HN1-R | MOU-48HN1-RR | MOU-55HN1-R |
| Производительность | Охлаждение | кВт | 5.42 | 7.03 | 10.55 | 14.07 | 16.12 |
| | Нагрев | | 5.57 | 7.62 | 10.55 | 16.12 | 17.58 |
| Электропитание | Однофазное | В, Гц, Ф | 220-240, 50, 1 | 220-240, 50, 1 | 380-415, 50, 3 | 380-415, 50, 3 | 380-415, 50, 3 |
| Потребляемая мощность | Охлаждение | кВт | 2.11 | 2.63 | 3.60 | 5.45 | 5.8 |
| | Нагрев | | 1.73 | 2.45 | 3.65 | 5.08 | 6.40 |
| Энергоэффективность/ Класс | Охлаждение (EER) | | 2.57/E | 2.67/D | 2.93/C | 2.58/E | 2.52/E |
| | Нагрев (COP) | | 3.22/C | 3.11/D | 2.89/D | 3.17/B | 3.03/D |
| Расход воздуха | Макс./сред./мин. | $м^3/ч$ | 1150/950/800 | 1250/1050/900 | 1819/1536/1331 | 2350/2150/2000 | 2267/1846/1636 |
| Уровень шума | Выс./сред./низ. | дБА | 53/48/43 | 54/49/44 | 54/50/47 | 54/51/48 | 55/51/48 |
| Размеры (ШхВхГ) | Внутренний блок | мм | 1068x235x675 | 1068x235x675 | 1285x235x675 | 1650x235x675 | 1650x235x675 |
| | Наружный блок | | 770x555x300 | 845x702x363 | 946x810x410 | 900x1170x350 | 900x1170x350 |
| Вес | Внутренний блок | кг | 24 | 24.6 | 29.9 | 39 | 39 |
| | Наружный блок | | 36.5 | 52.7 | 77.1 | 98.6 | 99.7 |
| Хладагент | Тип/заправка | кг | R410A/1.5 | R410A/1.8 | R410A/2.85 | R410A/3.3 | R410A/3.3 |
| Трубопровод хладагента | Диаметр для жидкости/газа | мм | 6.35/12.7 | 9.52/15.9 | 9.52/19.1 | 9.52/19.1 | 9.52/19.1 |
| | Длина между блоками | м | 25 | 25 | 30 | 50 | 50 |
| | Перепад между блоками | м | 15 | 15 | 20 | 30 | 30 |
| Диапазон рабочих температур | Охлаждение | °C | 18-43 (-40-43)* | 18-43 (-40-43)* | 18-43 (-40-43)* | 18-43 (-40-43)* | 18-43 (-40-43)* |
| | Нагрев | | -7-24 | -7-24 | -7-24 | -7-24 | -7-24 |
| ИК пульт | В комплекте | | | | RG10B(B2)/BGEF | | |

# Монтажные данные

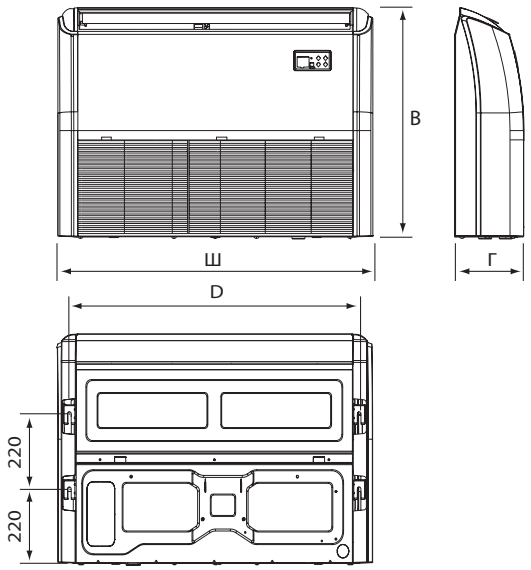


| | Габариты (Ш x В x Г) | | | | |
|---|---|---|---|---|---|
| | Ш | В | Г | D | E |
| MUE-18HRN1-Q | 1068 | 675 | 235 | 983 | 220 |
| MUE-24HRN1-Q | 1068 | 675 | 235 | 983 | 220 |
| MUE-36HRN1-R | 1285 | 675 | 235 | 1200 | 220 |
| MUE-48HRN1-R(A) | 1650 | 675 | 235 | 1565 | 220 |
| MUE-60HRN1-R | 1650 | 675 | 235 | 1565 | 220 |

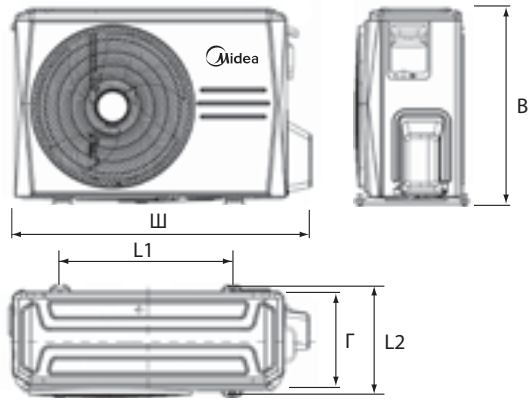


| | Габариты (Ш x В x Г) | | | | |
|---|---|---|---|---|---|
| | Ш | В | Г | L1 | L2 |
| MOU-18HN1-Q | 845 | 702 | 363 | 540 | 350 |
| MOU-24HN1-Q | 845 | 702 | 363 | 540 | 350 |
| MOU-36HN1-R | 946 | 810 | 410 | 673 | 403 |
| MOU-48HN1-RR | 900 | 1170 | 443 | 590 | 378 |
| MOU-55HN1-R | 900 | 1170 | 443 | 590 | 378 |

# Блок-схема подключения кондиционера к сети электропитания

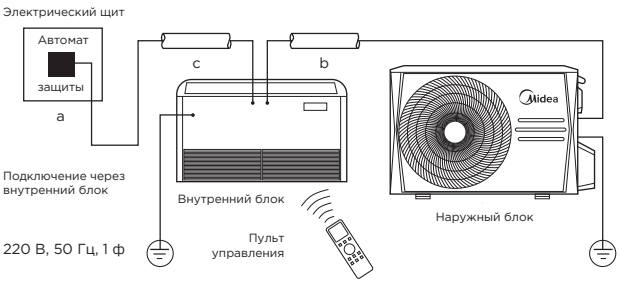


| | Макс. рабочий ток, А | Номинал автомата защиты, А | Межблочный кабель, мм² | Силовой кабель, мм² |
|---|---|---|---|---|
| | | a | b | c |
| MUEU-18HRFNX(GA) | 13.5 | 20 | 4x1.5 | 3x2.5 |
| MUE-24HRFNX(GA) | 19 | 25 | 4x1.5 | 3x2.5 |

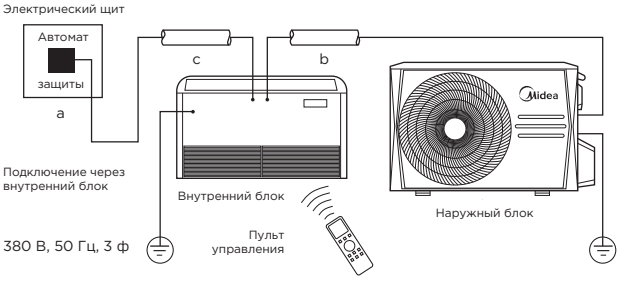


| | Макс. рабочий ток, А | Номинал автомата защиты, А | Межблочный кабель, мм² | Силовой кабель, мм² |
|---|---|---|---|---|
| | | a | b | c |
| MUE-36HRFNX(GA) | 10 | 20 | 4x1.5 | 5x2.5 |
| MUE-48HRFNX(GA) | 13 | 20 | 4x1.5 | 5x2.5 |
| MUE-55HRFNX(GA) | 14 | 20 | 4x1.5 | 5x2.5 |

Производитель оставляет за собой право внесения изменений в технические характеристики оборудования без предварительного уведомления.

В таблицах указаны минимальные допустимые параметры при использовании медного кабеля питания.
При монтаже руководствуйтесь реальными условиями эксплуатации, длинами трасс и другими показателями.

R410A DC INVERTER

# Колонный тип MFYA

## Уникальный дизайн

В отличие от обычного кондиционера колонного типа, дизайн цилиндрической формы делает этот блок уникальным и визуально привлекательным.

## Низкий уровень шума

Оптимизированное воздухораспределение и конструкция вентилятора делают кондиционер достаточно тихим.

## Сенсорное управление

Панель сенсорного управления встроена в корпус внутреннего блока. Управление кондиционером осуществляется легким прикосновением.

## Вертикальная подача воздуха в широком диапазоне

Цилиндрический корпус уникальной конструкции обеспечивает значительно больший вертикальный воздушный поток по сравнению с обычным колонным блоком.

## Самодиагностика и автоматическая защита

В случае неисправности система автоматически выключится, а на дисплее внутреннего блока отобразится код ошибки.

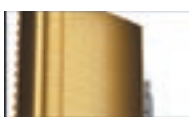

## Golden Fin

Инновационное антикоррозионное покрытие теплообменника предотвращает появление бактерий и повышает эффективность теплопередачи.

Полный список режимов и функций модели смотри на стр. 136.

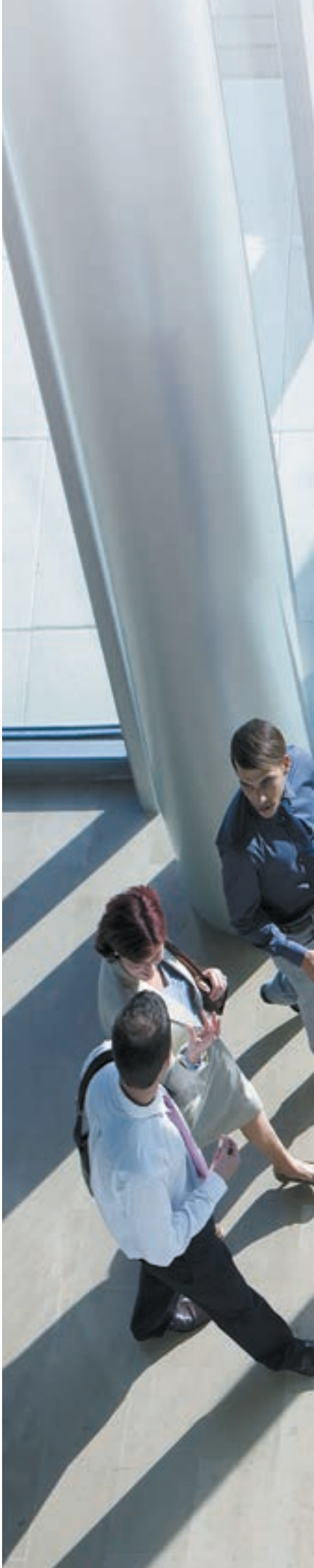

R410A DC INVERTER

# Колонный тип

MFYA

MFYA400-24ARFN1-Q

MOX401UL-24AFN1-Q

## Технические характеристики

Энергоэффективность A++ | Энергосбережение | Антикоррозионная защита PrimeGuard™ | Объемный воздушный поток

Охлаждение/нагрев

| ВНУТРЕННИЙ БЛОК | | | MFYA400-24ARFN1-Q |
|---|---|---|---|
| НАРУЖНЫЙ БЛОК | | | MOX401UL-24AFN1-Q |
| Производительность | Охлаждение | кВт | 7.03 (0.69-8.53) |
| | Нагрев | | 7.62 (2.81-9.79) |
| Электропитание | Однофазное | В, Гц, Ф | 220-240, 50, 1 |
| Потребляемая мощность | Охлаждение | кВт | 2.34 (0.57-3.60) |
| | Нагрев | | 2.00 (1.45-3.15) |
| Энергоэффективность/Класс | Охлаждение (EER) | | 3.01/B |
| | Нагрев (COP) | | 3.81/A |
| Сезонная энергоэффективность /Класс | Охлаждение (SEER) | | 6.1/A++ |
| | Нагрев (SCOP) | | 4.0/A+ |
| Расход воздуха | Макс./мин. | м³/ч | 990/640 |
| Уровень шума | Выс./низ. | дБА | 39.5/34.5 |
| Размеры (ШхВхГ) | Внутренний блок | мм | 405x1775x405 |
| | Наружный блок | | 890x673x342 |
| Вес | Внутренний блок | кг | 29.9 |
| | Наружный блок | | 44.7 |
| Хладагент | Тип/заправка | кг | R410A/1.95 |
| Трубопровод хладагента | Диаметр для жидкости/газа | мм | 6.35/12.7 |
| | Длина между блоками | м | 50 |
| | Перепад между блоками | м | 25 |
| Диапазон рабочих температур | Охлаждение | °C | -15-50 |
| | Нагрев | | -15-24 |
| ИК пульт | В комплекте | | RG10B(B2)/BGEF |

# Монтажные данные

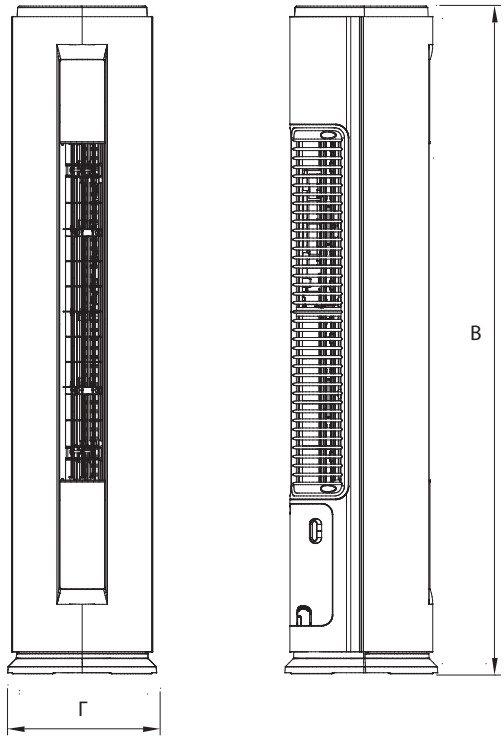


| | Габариты (Ш x В x Г) | | |
|---|---|---|---|
| | Ш | В | Г |
| MFYA400-24ARFN1-Q | 405 | 1775 | 405 |

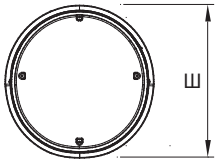


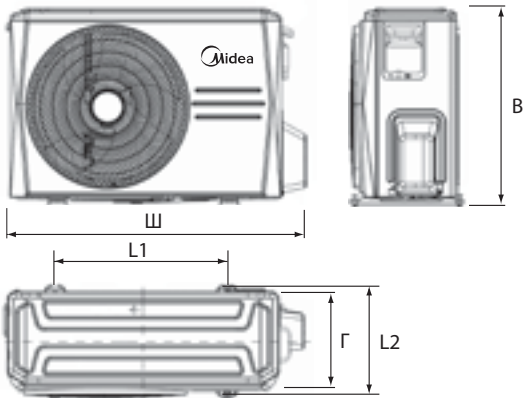


| | Габариты (Ш x В x Г) | | | | |
|---|---|---|---|---|---|
| | Ш | В | Г | L1 | L2 |
| MOX401UL-24AFN1-Q | 890 | 673 | 342 | 663 | 354 |

# Блок-схема подключения кондиционера к однофазной сети

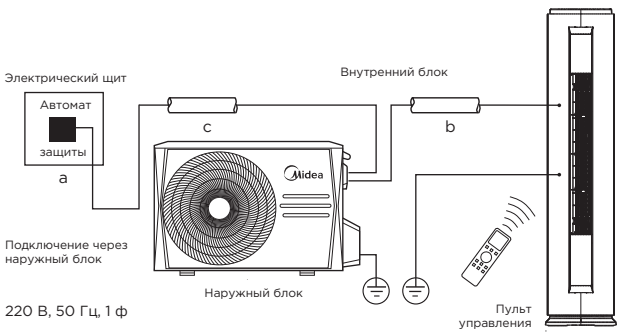


| | Макс. рабочий ток, А | Номинал автомата защиты, А | Межблочный кабель, мм² | Силовой кабель, мм² |
|---|---|---|---|---|
| | | a | b | c |
| MFYA400-24ARFN1-Q | 20 | 25 | 3x2.5 | 3x2.5 |

Производитель оставляет за собой право внесения изменений в технические характеристики оборудования без предварительного уведомления.

В таблицах указаны минимальные допустимые параметры при использовании медного кабеля питания.
При монтаже руководствуйтесь реальными условиями эксплуатации, длинами трасс и другими показателями.

# Колонный тип

R410A ON/OFF

MFPA

### Простая и элегантная конструкция

Превосходный дизайн, современный внешний вид и функционал премиального кондиционера.

### Сенсорное управление

Панель сенсорного управления встроена в корпус внутреннего блока. Управление кондиционером осуществляется легким прикосновением.

### 3D-объемный воздушный поток

Устройство имеет функцию автоматического качания горизонтальных и вертикальных заслонок, что обеспечивает более равномерный и комфортный воздушный поток.

### Легкоочищаемый фильтр

Решетка всасывания воздуха и фильтр легко снимаются, делая проще процесс их очистки.

### Низкий уровень шума

Оптимизированное воздухораспределение и конструкция вентилятора делают кондиционер достаточно тихим.

### Боковой воздухозаборник

Уникальная конструкция с боковым воздухозаборником делает этот кондиционер привлекательным и простым в обслуживании.

Полный список режимов и функций модели смотри на стр. 136.

R410A ON/OFF

# Колонный тип

MFPA

MFPA400-24ARN1-Q

MOCA30U-24HN1-Q

## Технические характеристики

Моющаяся панель

Встроенный электронагреватель

Объемный воздушный поток

Охлаждение/нагрев

| ВНУТРЕННИЙ БЛОК | | | MFPA400-24ARN1-Q |
|---|---|---|---|
| НАРУЖНЫЙ БЛОК | | | MOCA30U-24HN1-Q |
| Производительность | Охлаждение | кВт | 7.03 |
| | Нагрев | | 7.62+2.34 |
| Электропитание | Однофазное | В, Гц, Ф | 220-240, 50, 1 |
| Потребляемая мощность | Охлаждение | кВт | 2.70 |
| | Нагрев | | 2.50+2.50 |
| Энергоэффективность/Класс | Охлаждение (EER) | | 2.61/D |
| | Нагрев (COP) | | 3.05/D |
| Расход воздуха | Макс./мин. | м³/ч | 1154/980 |
| Уровень шума | Выс./низ. | дБА | 47.5/40.5 |
| Размеры (ШхВхГ) | Внутренний блок | мм | 510x1750x315 |
| | Наружный блок | | 845x702x363 |
| Вес | Внутренний блок | кг | 38.4 |
| | Наружный блок | | 57.7 |
| Хладагент | Тип/заправка | кг | R410A/1.8 |
| Трубопровод хладагента | Диаметр для жидкости/газа | мм | 9.52/15.9 |
| | Длина между блоками | м | 25 |
| | Перепад между блоками | м | 15 |
| Диапазон рабочих температур | Охлаждение | °C | 18-43 |
| | Нагрев | | -7-24 |
| ИК пульт | В комплекте | | RG10B(B2)/BGEF |

# Монтажные данные

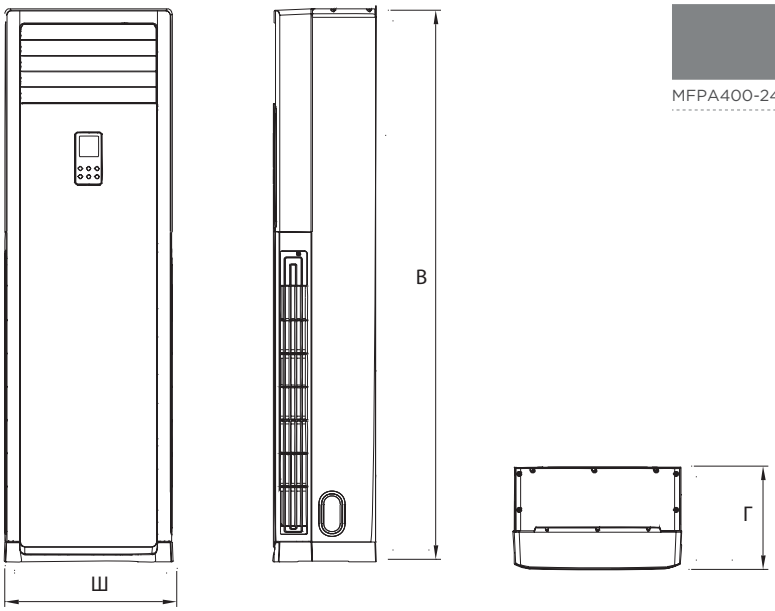


| | Габариты (Ш x В x Г) | | |
|---|---|---|---|
| | Ш | В | Г |
| MFPA400-24ARN1-Q | 510 | 1750 | 315 |

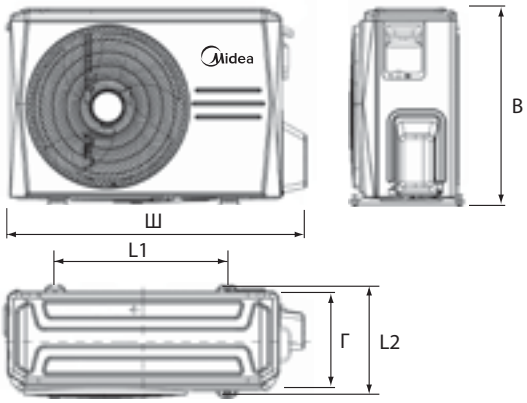


| | Габариты (Ш x В x Г) | | | | |
|---|---|---|---|---|---|
| | Ш | В | Г | L1 | L2 |
| MOCA30U-24HN1-Q | 845 | 702 | 363 | 540 | 350 |

# Блок-схема подключения кондиционера к однофазной сети

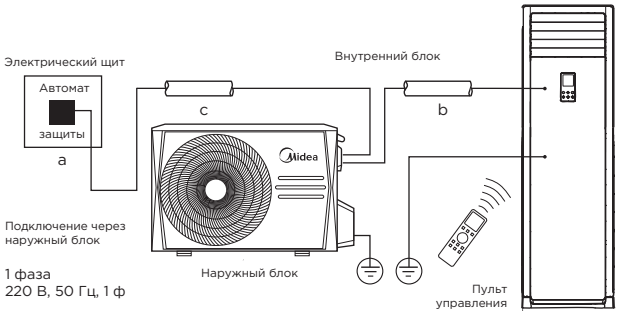


| | Макс. рабочий ток, А | Номинал автомата защиты, А | Межблочный кабель, мм² | Силовой кабель, мм² |
|---|---|---|---|---|
| | | a | b | c |
| MFPA400-24ARN1-Q | 18 | 25 | 3x2.5 | 3x2.5 |

Производитель оставляет за собой право внесения изменений в технические характеристики оборудования без предварительного уведомления.

В таблицах указаны минимальные допустимые параметры при использовании медного кабеля питания.
При монтаже руководствуйтесь реальными условиями эксплуатации, длинами трасс и другими показателями.

R410A ON/OFF

# Колонный тип MFJ

### 3D-объемный воздушный поток

Устройство имеет функцию автоматического качания горизонтальных и вертикальных заслонок, что обеспечивает более равномерный и комфортный воздушный поток.

### Низкий уровень шума

Оптимизированное воздухораспределение и конструкция вентилятора делают кондиционер достаточно тихим.

### Боковой воздухозаборник

Уникальная конструкция с боковым воздухозаборником делает этот кондиционер привлекательным и простым в обслуживании.

### Многофункциональный дисплей

На передней панели внутреннего блока находится панель управления и жидкокристаллический дисплей, на котором отображается вся информация о работе кондиционера.

### Легкоочищаемый фильтр

Решетка всасывания воздуха и фильтр легко снимаются, делая проще процесс их очистки.

### Самодиагностика и автоматическая защита

В случае неисправности система автоматически выключится, а на дисплее внутреннего блока отобразится код ошибки.

Полный список режимов и функций модели смотри на стр. 136.

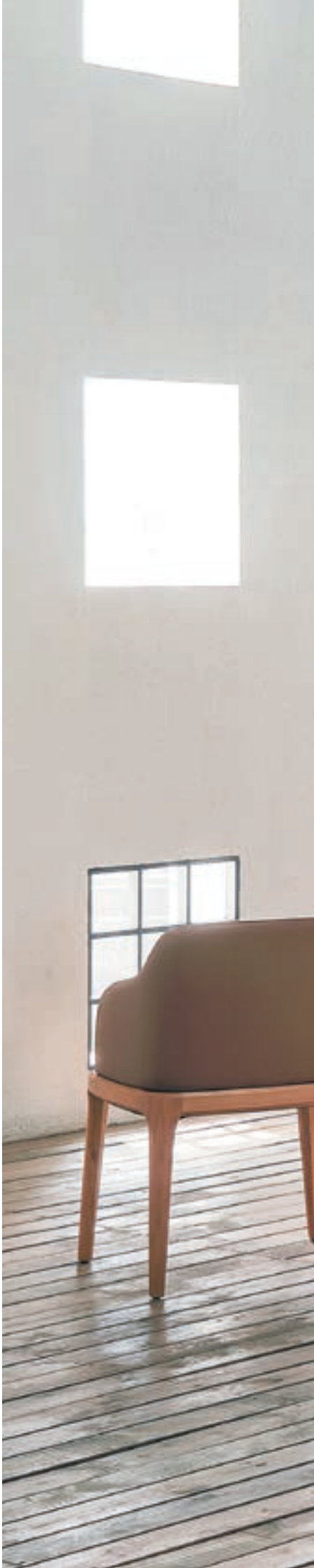

R410A ON/OFF

# Колонный тип

MFJ

MFJ-48ARN1-R

MOU-48HN1-RR

## Технические характеристики

Автоматический перезапуск

Встроенный электронагреватель

Объемный воздушный поток

Охлаждение/нагрев

| ВНУТРЕННИЙ БЛОК | | | MFJ-48ARN1-R |
|---|---|---|---|
| НАРУЖНЫЙ БЛОК | | | MOU-48HN1-RR |
| Производительность | Охлаждение | кВт | 14.07 |
| | Нагрев | | 15.24+3.52 |
| Электропитание | Однофазное | В, Гц, Ф | 380-415, 50, 3 |
| Потребляемая мощность | Охлаждение | кВт | 5.39 |
| | Нагрев | | 5.06+3.75 |
| Энергоэффективность/Класс | Охлаждение (EER) | | 2.61/D |
| | Нагрев (COP) | | 3.01/D |
| Расход воздуха | Макс./мин. | м³/ч | 1727/1520 |
| Уровень шума | Выс./низ. | дБА | 53/50 |
| Размеры (ШхВхГ) | Внутренний блок | мм | 540x1825x410 |
| | Наружный блок | | 900x1170x350 |
| Вес | Внутренний блок | кг | 54.7 |
| | Наружный блок | | 93.2 |
| Хладагент | Тип/заправка | кг | R410A/3.3 |
| Трубопровод хладагента | Диаметр для жидкости/газа | мм | 9.52/19 |
| | Длина между блоками | м | 50 |
| | Перепад между блоками | м | 30 |
| Диапазон рабочих температур | Охлаждение | °C | 18-43 |
| | Нагрев | | -7-24 |
| ИК пульт | В комплекте | | RG10B(B2)/BGEF |

# Монтажные данные

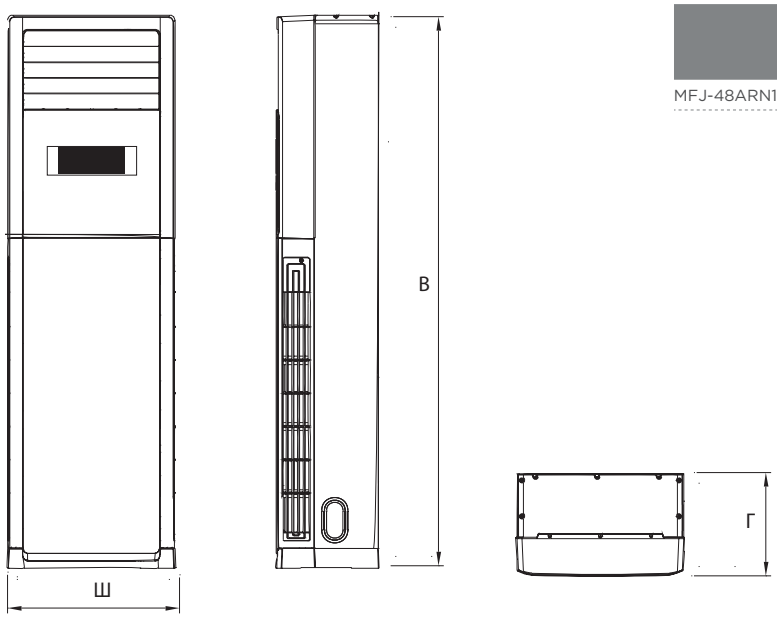


| | Габариты (Ш x В x Г) | | |
|---|---|---|---|
| | Ш | В | Г |
| MFJ-48ARN1-R | 540 | 1825 | 540 |

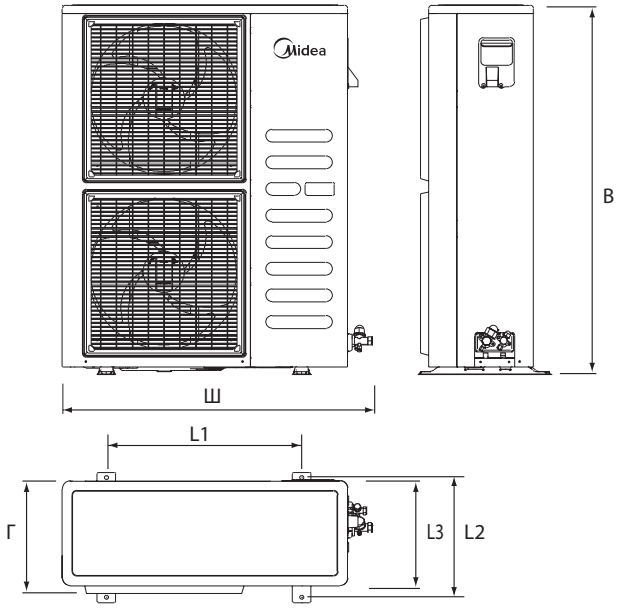


| | Габариты (Ш x В x Г) | | | | |
|---|---|---|---|---|---|
| | Ш | В | Г | L1 | L2 |
| MOU-48HN1-RR | 900 | 1170 | 443 | 590 | 378 |

# Блок-схема подключения кондиционера к трехфазной сети

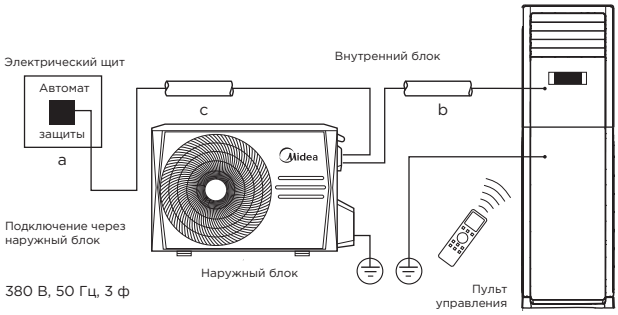


| | Макс. рабочий ток, А | Номинал автомата защиты, А | Межблочный кабель, мм² | Силовой кабель, мм² |
|---|---|---|---|---|
| | | a | b | c |
| MFJ-48ARN1-R | 11 | 20 | 5x1.5 | 5x4.0 |

Производитель оставляет за собой право внесения изменений в технические характеристики оборудования без предварительного уведомления.

В таблицах указаны минимальные допустимые параметры при использовании медного кабеля питания.
При монтаже руководствуйтесь реальными условиями эксплуатации, длинами трасс и другими показателями.

R410A ON/OFF

# Колонный тип MFM

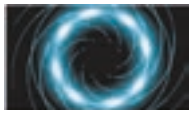

### 3D-объемный воздушный поток

Устройство имеет функцию автоматического качания горизонтальных и вертикальных заслонок, что обеспечивает более равномерный и комфортный воздушный поток.

### Боковой воздухозаборник

Уникальная конструкция с боковым воздухозаборником делает этот кондиционер привлекательным и простым в обслуживании.

### Легкоочищаемый фильтр

Решетка всасывания воздуха и фильтр легко снимаются, делая проще процесс их очистки

### Низкий уровень шума

Оптимизированное воздухораспределение и конструкция вентилятора делают кондиционер достаточно тихим.

### Авторестарт

В случае непредвиденного отключения кондиционера из-за сбоя питания после возобновления подачи электроэнергии он автоматически возвращается к предыдущим настройкам.

### Самодиагностика и автоматическая защита

В случае неисправности система автоматически выключится, а на дисплее внутреннего блока отобразится код ошибки.

### Golden Fin

Инновационное антикоррозионное покрытие теплообменника предотвращает появление бактерий и повышает эффективность теплопередачи.

Полный список режимов и функций модели смотри на стр. 136.

R410A ON/OFF

# Колонный тип

MFM

MFM-50ARN1-R

MOU-55HN1-R

## Технические характеристики

Автоматический перезапуск

Мощный воздушный поток

Объемный воздушный поток

Охлаждение/нагрев

| ВНУТРЕННИЙ БЛОК | | | MFM-50ARN1-R |
|---|---|---|---|
| НАРУЖНЫЙ БЛОК | | | MOU-55HN1-R |
| Производительность | Охлаждение | кВт | 17.15 |
| | Нагрев | | 18.90 |
| Электропитание | Однофазное | В, Гц, Ф | 380-415, 50, 3 |
| Потребляемая мощность | Охлаждение | кВт | 6.70 |
| | Нагрев | | 5.59 |
| Энергоэффективность/Класс | Охлаждение (EER) | | 2.56/E |
| | Нагрев (COP) | | 3.38/C |
| Расход воздуха | Макс./мин. | м³/ч | 1727/1520 |
| Уровень шума | Выс./низ. | дБА | 53/50 |
| Размеры (ШхВхГ) | Внутренний блок | мм | 540x1825x410 |
| | Наружный блок | | 900x1170x350 |
| Вес | Внутренний блок | кг | 54.7 |
| | Наружный блок | | 93.2 |
| Хладагент | Тип/заправка | кг | R410A/3.3 |
| Трубопровод хладагента | Диаметр для жидкости/газа | мм | 9.52/19 |
| | Длина между блоками | м | 50 |
| | Перепад между блоками | м | 30 |
| Диапазон рабочих температур | Охлаждение | °C | 18-43 |
| | Нагрев | | -7-24 |
| ИК пульт | В комплекте | | RG10B(B2)/BGEF |

# Монтажные данные

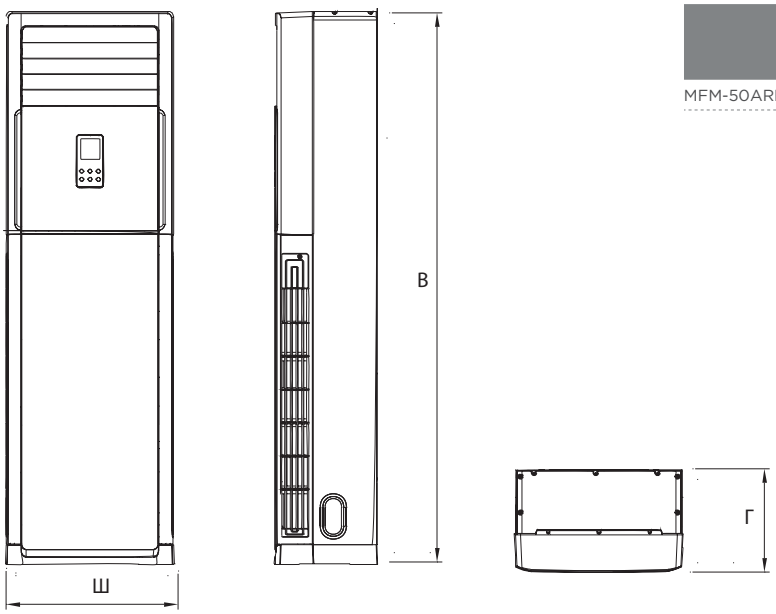


| | Габариты (Ш x В x Г) | | |
|---|---|---|---|
| | Ш | В | Г |
| MFM-50ARN1-R | 540 | 1825 | 410 |

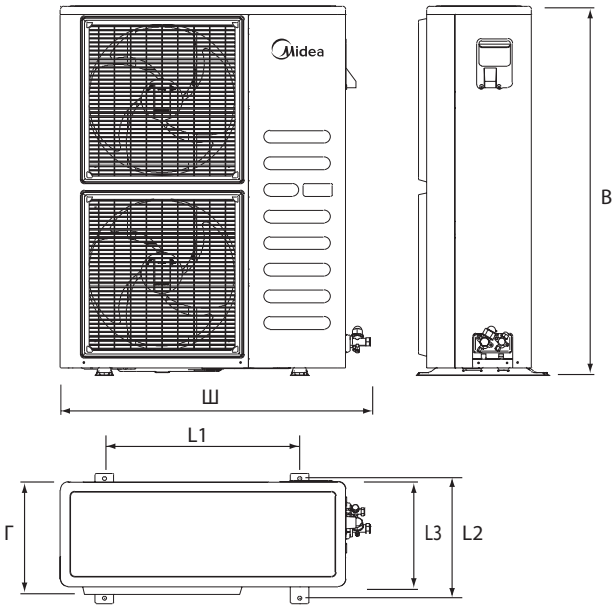


| | Габариты (Ш x В x Г) | | | | | |
|---|---|---|---|---|---|---|
| | Ш | В | Г | L1 | L2 | L3 |
| MOU-55HN1-R | 900 | 1170 | 350 | 590 | 378 | 330 |

# Блок-схема подключения кондиционера к трехфазной сети

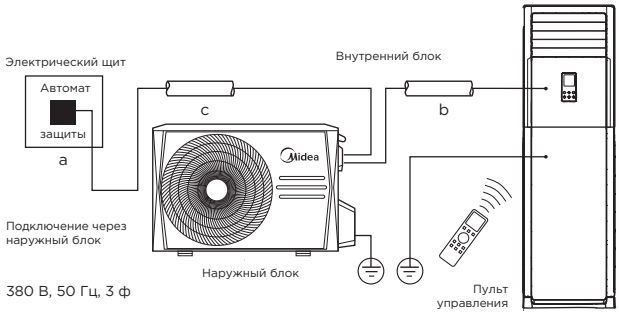


| | Макс. рабочий ток, А | Номинал автомата защиты, А | Межблочный кабель, мм² | Силовой кабель, мм² |
|---|---|---|---|---|
| | | a | b | c |
| MFM-50ARN1-R | 12.6 | 20 | 5x1.5 | 5x4.0 |

Производитель оставляет за собой право внесения изменений в технические характеристики оборудования без предварительного уведомления.

В таблицах указаны минимальные допустимые параметры при использовании медного кабеля питания.
При монтаже руководствуйтесь реальными условиями эксплуатации, длинами трасс и другими показателями.

# Колонный тип

R410A ON/OFF

MFGD

### Многофункциональный LCD дисплей

Возможность автоматического качания вертикальных и горизонтальных заслонок обеспечивает распределение воздушного потока по большей площади.

### Отсутствие сквозняка

Одним нажатием кнопки на панели управления можно изменять направление распространения воздуха, чтобы поток воздуха не попадал непосредственно на пользователя.

### Сенсорное управление

Панель сенсорного управления встроена в корпус внутреннего блока. Управление кондиционером осуществляется легким прикосновением.

### 3D-объемный воздушный поток

Устройство имеет функцию автоматического качания горизонтальных и вертикальных заслонок, что обеспечивает более равномерный и комфортный воздушный поток.

### Протяженность потока 15 м

Широкое воздуховыпускное отверстие и шесть заслонок большого размера позволяют воздуху распространяться на расстояние до 15 м от блока.

### Golden Fin

Инновационное антикоррозионное покрытие теплообменника предотвращает появление бактерий и повышает эффективность теплопередачи.

Полный список режимов и функций модели смотри на стр. 136.

R410A ON/OFF

# Колонный тип

MFGD

MFGD-55HRN1-R

MODU-55HN1-R

## Технические характеристики

Моющаяся панель | Мощный воздушный поток | Объемный воздушный поток

Охлаждение/нагрев

| ВНУТРЕННИЙ БЛОК | | | MFGD-55HRN1-R |
|---|---|---|---|
| НАРУЖНЫЙ БЛОК | | | MODU-55HN1-R |
| Производительность | Охлаждение | кВт | 16.12 |
| | Нагрев | | 18.17 |
| Электропитание | Однофазное | В, Гц, Ф | 380-415, 50, 3 |
| Потребляемая мощность | Охлаждение | кВт | 6.50 |
| | Нагрев | | 6.00 |
| Энергоэффективность/Класс | Охлаждение (EER) | | 2.48/E |
| | Нагрев (COP) | | 3.03/D |
| Расход воздуха | Макс./мин. | м³/ч | 2551/2139 |
| Уровень шума | Выс./низ. | дБА | 54/50 |
| Размеры (ШхВхГ) | Внутренний блок | мм | 629x1935x456 |
| | Наружный блок | | 900x1170x350 |
| Вес | Внутренний блок | кг | 55.5 |
| | Наружный блок | | 99.7 |
| Хладагент | Тип/заправка | кг | R410A/3.3 |
| Трубопровод хладагента | Диаметр для жидкости/газа | мм | 9.52/19 |
| | Длина между блоками | м | 50 |
| | Перепад между блоками | м | 30 |
| Диапазон рабочих температур | Охлаждение | °C | -7-43 |
| | Нагрев | | -7-24 |
| ИК пульт | В комплекте | | RG10B(B2)/BGEF |

# Монтажные данные

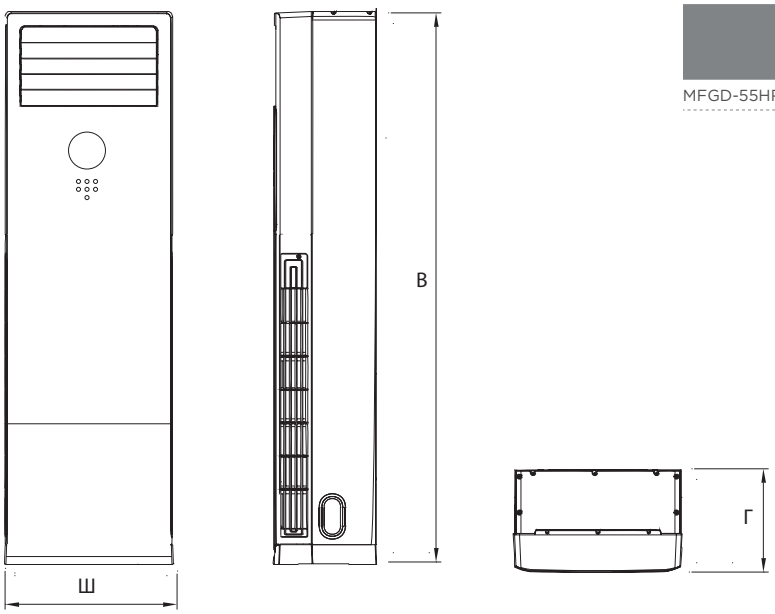


| | Габариты (Ш x В x Г) | | |
|---|---|---|---|
| | Ш | В | Г |
| MFGD-55HRN1-R | 629 | 1935 | 456 |

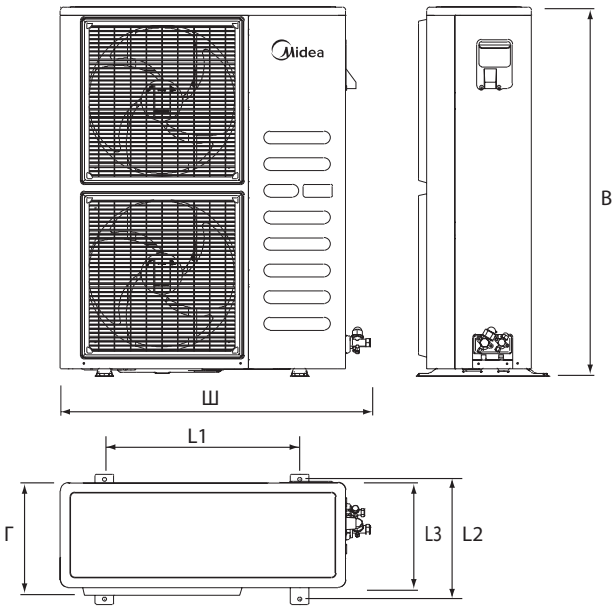


| | Габариты (Ш x В x Г) | | | | | |
|---|---|---|---|---|---|---|
| | Ш | В | Г | L1 | L2 | L3 |
| MODU-55HN1-R | 900 | 1170 | 443 | 590 | 378 | 330 |

# Блок-схема подключения кондиционера к трехфазной сети

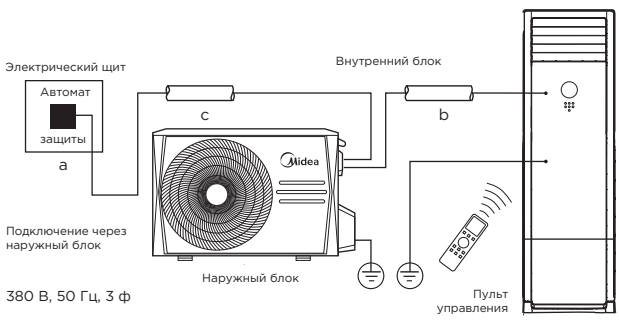


| | Макс. рабочий ток, А | Номинал автомата защиты, А | Межблочный кабель, мм² | Силовой кабель, мм² |
|---|---|---|---|---|
| | | a | b | c |
| MFGD-55HRN1-R | 12.5 | 20 | 5x15 | 5x4.0 |

Производитель оставляет за собой право внесения изменений в технические характеристики оборудования без предварительного уведомления.

В таблицах указаны минимальные допустимые параметры при использовании медного кабеля питания.
При монтаже руководствуйтесь реальными условиями эксплуатации, длинами трасс и другими показателями.

# СВОДНАЯ ТАБЛИЦА РЕЖИМОВ

| | | Wi-Fi-контроллер | Сезонная энергоэффективность | Энергосбережение iECO | Электронное управление мощностью GearShift | Самоочистка | Режим снижения шума внутреннего блока Silence | Теплый пуск | Ночной режим | Турбо охлаждение | Контроль влажности | 1-100% контроль скорости вентилятора | Охлаждение на 360° | Режим покачивания жалюзи (вверх-вниз) | Режим покачивания жалюзи (вправо-влево) | Объемный воздушный поток 3D | Комфортное воздухораспределение | Локальный комфорт Follow me | Нагрев до 8°C | Охлаждение и обогрев при низких температурах |
|---|---|---|---|---|---|---|---|---|---|---|---|---|---|---|---|---|---|---|---|---|
| **MCD1** Кассетный тип | R32 Full DC Inverter | • | A++ | • | • | • | • | • | • | • | • | • | • | • | | | • | • | • | -15°C |
| **MCA3U** Кассетный тип 600*600 | R32 Full DC Inverter | • | A++ | • | • | • | • | • | • | • | • | • | • | • | | | • | • | • | -15°C |
| **MTIU** Канальный тип | R32 Full DC Inverter | • | A++ | • | • | • | • | • | • | • | • | • | | | | | | • | • | -15°C |
| **MUEU** напольно-потолочный тип | R32 Full DC Inverter | • | A++ | • | • | • | • | • | • | • | • | • | | • | • | • | • | • | • | -15°C |
| **MCD** Кассетный тип | R410A on/off | • | | | | • | | • | • | • | • | | • | • | | | • | • | • | |
| **MCA3** Кассетный тип 600*600 | R410A on/off | • | | | | • | | • | • | • | • | | • | • | | | • | • | • | |
| **MTI** Канальный тип | R410A on/off | • | | | | • | | • | • | • | • | | | | | | | • | • | |
| **MHG** Канальный тип высоконапорный | R410A on/off | • | | | | • | | • | • | • | • | | | | | | • | • | • | |
| **MUE** напольно-потолочный тип | R410A on/off | • | | | | • | | • | • | • | • | | | • | • | • | • | • | • | |
| **MFYA** Колонный тип | R410A Full DC Inverter | • | A++ | | | • | • | • | • | • | • | • | | • | • | • | • | • | • | -15°C |
| **MFPA** Колонный тип | R410A on/off | • | | | | • | | • | • | • | • | | | • | • | • | • | • | • | |
| **MFJ** Колонный тип | R410A on/off | • | | | | • | | • | • | • | • | | | • | • | • | • | • | • | |
| **MFM** Колонный тип | R410A on/off | • | | | | • | | • | • | • | • | | | • | • | • | • | • | • | |
| **MFGD** Колонный тип | R410A on/off | • | | | | • | | • | • | • | • | | | • | • | • | • | • | • | |

Возможность работы данного оборудования с Wi-Fi-контроллером уточняйте у дистрибьютора.

# И ФУНКЦИЙ

| Запоминание положения жалюзи | Автоматическое управление скоростью вентилятора | Таймер | Автоматический выбор режима | Информационный LED дисплей | Любимые настройки | Протяженный воздушный поток | Блокировка пульта | Герметичный короб платы управления | Метизы из нержавеющей стали | Внешний корпус с тройной защитой | Антикоррозионная защита корпуса наружного блока | Антикоррозионное покрытие теплообменника PrimeGuard™ | Автоматическая оттайка инея | Устойчивость к перепадам напряжения | Автоматический перезапуск | Самодиагностика | Автоматическая очистка теплообменника наружного блока | Обнаружение утечки хладагента | 2 варианта подключения | Фильтр предварительной очистки | Встроенный дренажный насос | Приток свежего воздуха | Встроенный электронагреватель | Охлаждение при низкой температуре до -40°C (опция) |
|---|---|---|---|---|---|---|---|---|---|---|---|---|---|---|---|---|---|---|---|---|---|---|---|---|
| • | • | • | • | • | | | • | • | • | • | • | • | • | • | • | • | • | • | | • | • 750 мм | • | | |
| • | • | • | • | • | | | • | • | • | • | • | • | • | • | • | • | • | • | | • | • 750 мм | • | | |
| | • | • | • | • | | | • | • | • | • | • | • | • | • | • | • | • | • | | • | | • | | |
| • | • | • | • | • | | • | • | • | • | • | • | • | • | • | • | • | • | • | • | • | | | | |
| • | • | • | • | • | • | | • | • | • | • | • | • | • | | • | • | | • | | • | • 750 мм | • | | • |
| • | • | • | • | • | • | | • | • | • | • | • | • | • | | • | • | | • | | • | • 750 мм | • | | • |
| | • | • | • | • | • | | • | • | • | • | • | • | • | | • | • | | • | | • | | • | | • |
| | • | • | • | • | • | | • | • | • | • | • | • | • | | • | • | | • | | • | | • | | • |
| • | • | • | • | • | • | • | • | • | • | • | • | • | • | | • | • | | • | • | • | | | | • |
| • | • | • | • | • | • | • | • | • | • | • | • | • | • | • | • | • | | • | • | • | | | | |
| • | • | • | • | • | • | • | • | • | • | • | • | • | • | | • | • | | • | • | • | | | • | • |
| • | • | • | • | • | • | • | • | • | • | • | • | • | • | | • | • | | • | • | • | | | • | • |
| • | • | • | • | • | • | • | • | • | • | • | • | • | • | | • | • | | • | • | • | | | | • |

# МОНОБЛОЧНЫЙ КОНДИЦИОНЕР

R410A ON/OFF

# Моноблочный кондиционер

MPPDB

## Простое решение для вашего комфорта

- Кондиционер может охлаждать и обогревать ваше помещение
- Современный стильный дизайн
- Простое сенсорное управление
- Пульт дистанционного управления в комплекте
- Теплообменник с повышенной теплоотдачей

## Технические характеристики

Тепловой насос

Испарение конденсата

Локальный комфорт Follow me

Управление одним касанием

Моющаяся панель

Простая установка

Охлаждение/нагрев

| ВНУТРЕННИЙ БЛОК | | | MPPDB-09HRN1-Q | MPPDB-12HRN1-Q |
|---|---|---|---|---|
| Производительность | Охлаждение | кВт | 2.64 | 3.52 |
| | Нагрев | | 2.64 | 2.93 |
| Электропитание | Однофазное | В, Гц, Ф | 220-240, 50, 1 | 220-240, 50, 1 |
| Потребляемая мощность | Охлаждение | кВт | 1.01 | 1.35 |
| | Нагрев | | 0.94 | 1.13 |
| Ток | Охлаждение | А | 4.5 | 5.87 |
| | Нагрев | | 4.1 | 4.91 |
| Энергоэффективность/Класс | Охлаждение (EER) | | 2.61/A | 2.61/A |
| | Нагрев (COP) | | 2.81/A | 2.81/A |
| Расход воздуха | Макс./сред./мин. | м³/ч | 420/375/355 | 425/380/360 |
| Интенсивность осушки воздуха | Среднее значение | л | 1.46 | 1.96 |
| Уровень шума | Выс./низ. | дБА | 53/52/51 | 52.5/51.5/51.0 |
| Размеры (ШхВхГ) | | мм | 467x397x765 | 467x397x765 |
| Вес | | кг | 29.61 | 33.74 |
| Хладагент | Тип/заправка | кг | R410A/0.40 кг | R410A/0.43 кг |
| Диапазон рабочих температур | Охлаждение | °C | 17-35 | 17-35 |
| | Нагрев | | 5-30 | 5-30 |
| ИК пульт | В комплекте | | RG57H4(B)/BG(C)EF | RG57H4(B)/BG(C)EF |

## Монтажные данные

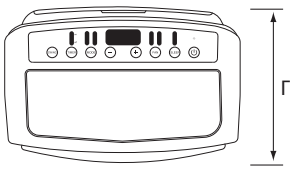


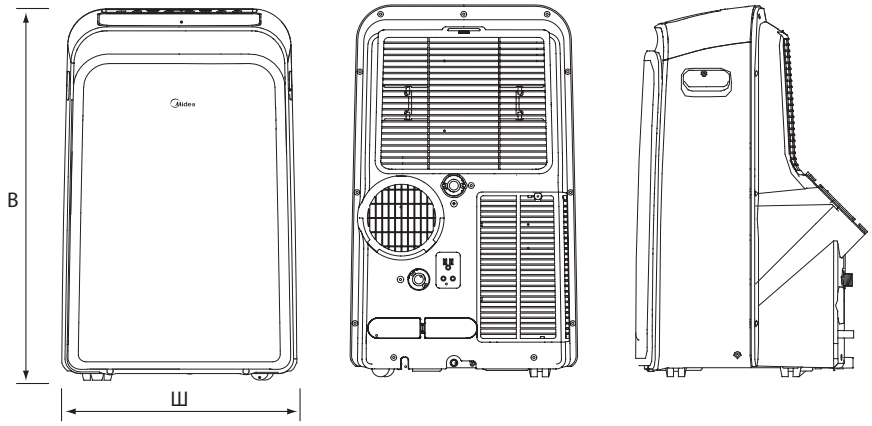


| | Габариты (Ш x В x Г) | | |
|---|---|---|---|
| | Ш | В | Г |
| MPPDB-09HRN1-Q | 325 | 940 | 193 |
| MPPDB-12HRN1-Q | 325 | 940 | 193 |

Производитель оставляет за собой право внесения изменений в технические характеристики оборудования без предварительного уведомления.

# ПУЛЬТЫ ДИСТАНЦИОННОГО УПРАВЛЕНИЯ

# Таблицы совместимости пультов

| ТИП БЛОКА | RG10N(2HS)/ BGEF | RG10A(B2S)/ BGEF | RG10B(B2)/ BGEF | RG10B(B)/ BGEF | RG10F(B)/ BGEF | RG57H4(B)/ BG(C)EF | KJR-12B/ DP(T)-E-2 |
|---|---|---|---|---|---|---|---|
| **BREEZELESS**<br>Настенный тип, Full DC Inverter, R32 | ● | | | | | | |
| **PARAMOUNT INVERTER**<br>Настенный тип, Full DC Inverter, R32 | | ● | | | | | |
| **UNLIMITED INVERTER**<br>Настенный тип, Full DC Inverter, R32 | | ● | | | | | |
| **PARAMOUNT**<br>Настенный тип, on/off, R410A | | | ● | | | | |
| **UNLIMITED**<br>Настенный тип, on/off, R410A | | | ● | | | | |
| **UNLIMITED**<br>Настенный тип, Multi, R32 | | ● | | | | | |
| **MCA3I**<br>Кассетный тип 600x600, Multi, R32 | | | | | ● | | ○ |
| **MTIU**<br>Канальный тип средненапорный, Multi, R32 | | | | | ○ | | ● |
| **MCD1**<br>Кассетный тип, Full DC Inverter, R32 | | ● | | | | | ○ |
| **MCA3U**<br>Кассетный тип 600x600, Full DC Inverter, R32 | | ● | | | | | ○ |
| **MTI(U)**<br>Канальный тип средненапорный, Full DC Inverter, R32 | | ○ | | | | | ● |
| **MUE(U)**<br>Напольно-потолочный тип, Full DC Inverter, R32 | | ● | | | | | ○ |
| **MCD**<br>Кассетный тип, on/off, R410A | | | | | ● | | ○ |
| **MCA3**<br>Кассетный тип 600x600, on/off, R410A | | | | | ● | | ○ |
| **MTI**<br>Канальный тип средненапорный, on/off, R410A | | | | | ○ | | ● |
| **MHG**<br>Канальный тип высоконапорный, on/off, R410A | | | | | ○ | | ● |
| **MUE**<br>Напольно-потолочный тип, on/off, R410A | | | | | ● | | ○ |
| **MFYA**<br>Колонный тип, DC Inverter, R410A | | | ● | | | | |
| **MFPA**<br>Колонный тип, on/off, R410A | | | | ● | | | |
| **MFJ**<br>Колонный тип, on/off, R410A | | | | ● | | | |
| **MFM**<br>Колонный тип, on/off, R410A | | | | ● | | | |
| **MFGD**<br>Колонный тип, on/off, R410A | | | | ● | | | |
| **MPPDB**<br>Мобильный кондиционер, on/off, R410A | | | | | | ● | |

● – входит в стандартную комплектацию;
○ – опция.

# Для заметок